Capjtal 13
Silver Plated

Capjtal 13
Silver Plated

Art.	descrizione	1/49 pz	50/199 pz	200/499 pz	500/999 pz
048	Portachiavi	11,00	10,78	10,56	10,35
107	Portachiavi	8,00	7,84	7,68	7,53
110	Portachiavi	8,60	8,43	8,26	8,09
126	Portachiavi	8,00	7,84	7,68	7,53
128	Portachiavi	10,00	9,80	9,60	9,41
139	Portachiavi	13,00	12,74	12,49	12,24
143	Portachiavi	12,00	11,76	11,52	11,29

Art.	descrizione	1/49 pz	50/199 pz	200/499 pz	500/999 pz
173	Portachiavi	13,60	13,33	13,06	12,80
193	Portachiavi	10,00	9,80	9,60	9,41
368	Portachiavi	14,00	13,72	13,45	13,18
381	Portachiavi	10,00	9,80	9,60	9,41
3107	Portachiavi	6,00	5,88	5,76	5,65
3110	Portachiavi	6,00	5,88	5,76	5,65

Capjtal 13
Silver Plated

Art.	descrizione	1/49 pz	50/199 pz	200/499 pz	500/999 pz
046	Portachiavi	11,00	10,78	10,56	10,35
047	Portachiavi	11,00	10,78	10,56	10,35
105	Portachiavi	10,00	9,80	9,60	9,41
106	Portachiavi	9,00	8,82	8,64	8,47
108	Portachiavi	10,00	9,80	9,60	9,41
109	Portachiavi	8,00	7,84	7,68	7,53
127	Portachiavi	12,00	11,76	11,52	11,29
135	Portachiavi	8,80	8,62	8,45	8,28

Art.	descrizione	1/49 pz	50/199 pz	200/499 pz	500/999 pz
141	Portachiavi	18,00	17,64	17,29	16,94
149	Portachiavi	18,00	17,64	17,29	16,94
206	Portachiavi	12,00	11,76	11,52	11,29
360	Portachiavi	8,60	8,43	8,26	8,09
361	Portachiavi	6,00	5,88	5,76	5,65
3105	Portachiavi matt	7,00	6,86	6,72	6,59
3106	Portachiavi matt	6,00	5,88	5,76	5,65
3109	Portachiavi matt	6,00	5,88	5,76	5,65

Capjtal 13
Silver Plated

Art.	descrizione	1/49 pz	50/199 pz	200/499 pz	500/999 pz
036	Portachiavi	12,00	11,76	11,52	11,29
037	Portachiavi	16,00	15,68	15,37	15,06
101	Portachiavi	8,80	8,62	8,45	8,28
140	Portachiavi	13,00	12,74	12,49	12,24
148	Portachiavi	10,00	9,80	9,60	9,41
174	Portachiavi	13,60	13,33	13,06	12,80
176	Portachiavi	10,60	10,39	10,18	9,98
177	Portachiavi	10,60	10,39	10,18	9,98

Art.	descrizione	1/49 pz	50/199 pz	200/499 pz	500/999 pz
178	Portachiavi	10,60	10,39	10,18	9,98
179	Portachiavi	10,60	10,39	10,18	9,98
187	Portachiavi	15,00	14,70	14,41	14,12
211	Portachiavi	13,00	12,74	12,49	12,24
212	Portachiavi	12,00	11,76	11,52	11,29
231	Portachiavi	10,60	10,39	10,18	9,98
373	Portachiavi	10,00	9,80	9,60	9,41
	Portachiavi Apple	18,00	17,64	17,28	16,92

Capjtal 13
Silver Plated

Art.	descrizione	1/49 pz	50/199 pz	200/499 pz	500/999 pz
119	Portachiavi	19,00	18,62	18,25	17,88
147	Portachiavi	16,00	15,68	15,37	15,06
194	Portachiavi	16,00	15,68	15,37	15,06
203	Portachiavi	22,00	21,56	21,13	20,71

Art.	descrizione	1/49 pz	50/199 pz	200/499 pz	500/999 pz
214	Portachiavi	15,00	14,70	14,41	14,12
380	Portachiavi	25,00	24,50	24,01	23,53
382	Portachiavi	11,60	11,37	11,14	10,92
385	Portachiavi	14,00	13,72	13,45	13,18

Capjtal 13
Silver Plated

Art.	descrizione	1/49 pz	50/199 pz	200/499 pz	500/999 pz
144	Portachiavi	14,00	13,72	13,45	13,18
362	Portachiavi	8,00	7,84	7,68	7,53
363	Portachiavi	10,00	9,80	9,60	9,41
364	Portachiavi	8,00	7,84	7,68	7,53

Art.	descrizione	1/49 pz	50/199 pz	200/499 pz	500/999 pz
365	Portachiavi	11,00	10,78	10,56	10,35
366	Portachiavi	12,00	11,76	11,52	11,29
367	Portachiavi	12,00	11,76	11,52	11,29

Capjtal 13
Silver Plated

Art.	descrizione	1/49 pz	50/199 pz	200/499 pz	500/999 pz
038	Portachiavi	20,00	19,60	19,21	18,82
040	Portachiavi	18,00	17,64	17,29	16,94
118	Portachiavi	14,00	13,72	13,45	13,18
129	Portachiavi	13,00	12,74	12,49	12,24
132	Portachiavi	12,00	11,76	11,52	11,29
133	Portachiavi	12,00	11,76	11,52	11,29

Art.	descrizione	1/49 pz	50/199 pz	200/499 pz	500/999 pz
146	Portachiavi	8,60	8,43	8,26	8,09
208	Portachiavi	12,00	11,76	11,52	11,29
209	Portachiavi	13,00	12,74	12,49	12,24
210	Portachiavi	12,00	11,76	11,52	11,29
383	Portachiavi	12,00	11,76	11,52	11,29

Capjtal 13
Silver Plated

Art.	descrizione	1/49 pz	50/199 pz	200/499 pz	500/999 pz
104	Portachiavi	10,00	9,80	9,60	9,41
125	Portachiavi	15,00	14,70	14,41	14,12
130	Portachiavi	8,00	7,84	7,68	7,53
131	Portachiavi	16,00	15,68	15,37	15,06

Art.	descrizione	1/49 pz	50/199 pz	200/499 pz	500/999 pz
134	Portachiavi	12,00	11,76	11,52	11,29
374	Portachiavi	16,00	15,68	15,37	15,06
375	Portachiavi	16,00	15,68	15,37	15,06

Capjtal 13
Silver Plated

Art.	descrizione	1/49 pz	50/199 pz	200/499 pz	500/999 pz
185	Portachiavi	16,60	16,27	15,94	15,62
186	Portachiavi	16,60	16,27	15,94	15,62
188	Portachiavi	12,00	11,76	11,52	11,29
189	Portachiavi	16,60	16,27	15,94	15,62
202	Portachiavi	16,60	16,27	15,94	15,62
371	Portachiavi	19,00	18,62	18,25	17,88

Art.	descrizione	1/49 pz	50/199 pz	200/499 pz	500/999 pz
376	Portachiavi	9,60	9,41	9,22	9,04
377	Portachiavi	9,60	9,41	9,22	9,04
378	Portachiavi	11,60	11,37	11,14	10,92
379	Portachiavi	11,60	11,37	11,14	10,92
386	Portachiavi	13,00	12,74	12,49	12,24

Capjtal 13
Silver Plated

Art.	descrizione	1/49 pz	50/199 pz	200/499 pz	500/999 pz
115	Portachiavi	18,00	17,64	17,29	16,94
116	Portachiavi	16,00	15,68	15,37	15,06
120	Portachiavi	21,00	20,58	20,17	19,77
123	Portachiavi	12,00	11,76	11,52	11,29
136	Portachiavi	13,00	12,74	12,49	12,24
137	Portachiavi	14,00	13,72	13,45	13,18

Art.	descrizione	1/49 pz	50/199 pz	200/499 pz	500/999 pz
138	Portachiavi	14,00	13,72	13,45	13,18
142	Portachiavi	18,00	17,64	17,29	16,94
145	Portachiavi	13,00	12,74	12,49	12,24
207	Portachiavi	12,00	11,76	11,52	11,29
370	Portachiavi	10,00	9,80	9,60	9,41
384	Portachiavi	16,00	15,68	15,37	15,06

Capjtal 13
Silver Plated

021
∅ mm 80

032
(1 pz)
034
mm 35x40
(set da 2 pz)

020
mm 83x75

217
mm 53x62

473
mm 78x83

205
mm 30x78
(Set da 2 pz)

019
mm 80x90

204
mm 30x44
(Set da 2 pz)

033
(1 pz)
031
mm 50x55
(Set da 2 pz)

465
mm 35x60

044
mm 25x55

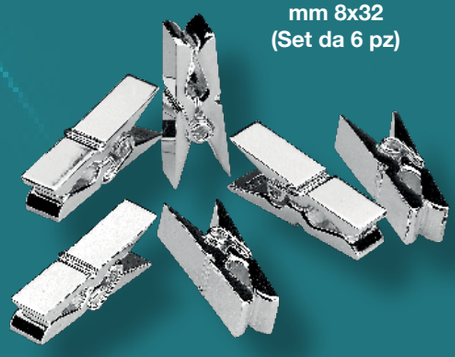

249
mm 8x32
(Set da 6 pz)

453
mm 25x55

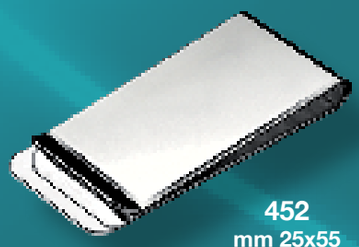

452
mm 25x55

Art.	descrizione	1/49 pz	50/199 pz	200/499 pz	500/999 pz
019	Segnalibro	13,20	12,94	12,68	12,42
020	Segnalibro	7,00	6,86	6,72	6,59
021	Segnalibro	7,00	6,86	6,72	6,59
031	Segnalibro set da 2 pz	8,00	7,84	7,68	7,53
032	Segnalibro	4,60	4,51	4,42	4,33
033	Segnalibro	4,40	4,31	4,23	4,14
034	Segnalibro set da 2 pz	8,00	7,84	7,68	7,53
044	Fermasoldi doppio	16,00	15,68	15,37	15,06

Art.	descrizione	1/49 pz	50/199 pz	200/499 pz	500/999 pz
204	Segnalibro rettangolare	8,40	8,23	8,07	7,91
205	Segnalibro rettangolare	10,00	9,80	9,60	9,41
217	Segnalibro	12,80	12,54	12,29	12,05
249	Mini mollette	12,00	11,76	11,52	11,29
452	Fermasoldi	9,60	9,41	9,22	9,04
453	Fermasoldi	9,60	9,41	9,22	9,04
465	Segnalibro	5,00	4,90	4,80	4,71
473	Segnalibro	9,00	8,82	8,64	8,47

Capjtal 13
Silver Plated

Art.	descrizione	1/49 pz	50/199 pz	200/499 pz	500/999 pz
192	Specchietto	22,00	21,56	21,13	20,71
747	Specchietto	22,00	21,56	21,13	20,71
749	Specchietto	16,80	16,46	16,13	15,81
750	Specchietto	24,00	23,52	23,05	22,59

Art.	descrizione	1/49 pz	50/199 pz	200/499 pz	500/999 pz
752	Specchietto	14,00	13,72	13,45	13,18
754	Specchietto	14,00	13,72	13,45	13,18
757	Specchietto	19,00	18,62	18,25	17,88

Capjtal 13
Silver Plated

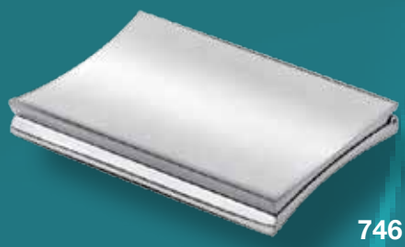

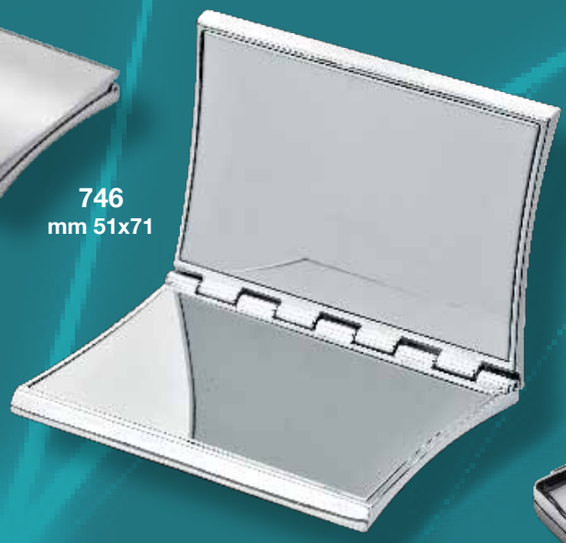

746
mm 51x71

191
mm 62x62

745
mm 41x57

748
mm 63x75

755
mm 45x60

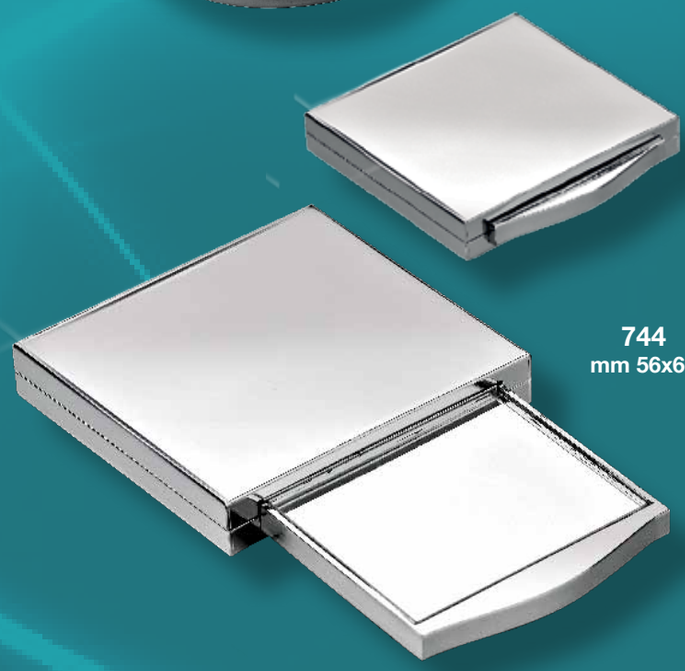

744
mm 56x60

Art.	descrizione	1/49 pz	50/199 pz	200/499 pz	500/999 pz
191	Specchietto	19,00	18,62	18,25	17,88
744	Specchietto	19,00	18,62	18,25	17,88
745	Specchietto	19,00	18,62	18,25	17,88

Art.	descrizione	1/49 pz	50/199 pz	200/499 pz	500/999 pz
746	Specchietto	22,00	21,56	21,13	20,71
748	Specchietto	26,00	25,48	24,97	24,47
755	Specchietto	16,00	15,68	15,37	15,06

Capjtal 13
Silver Plated

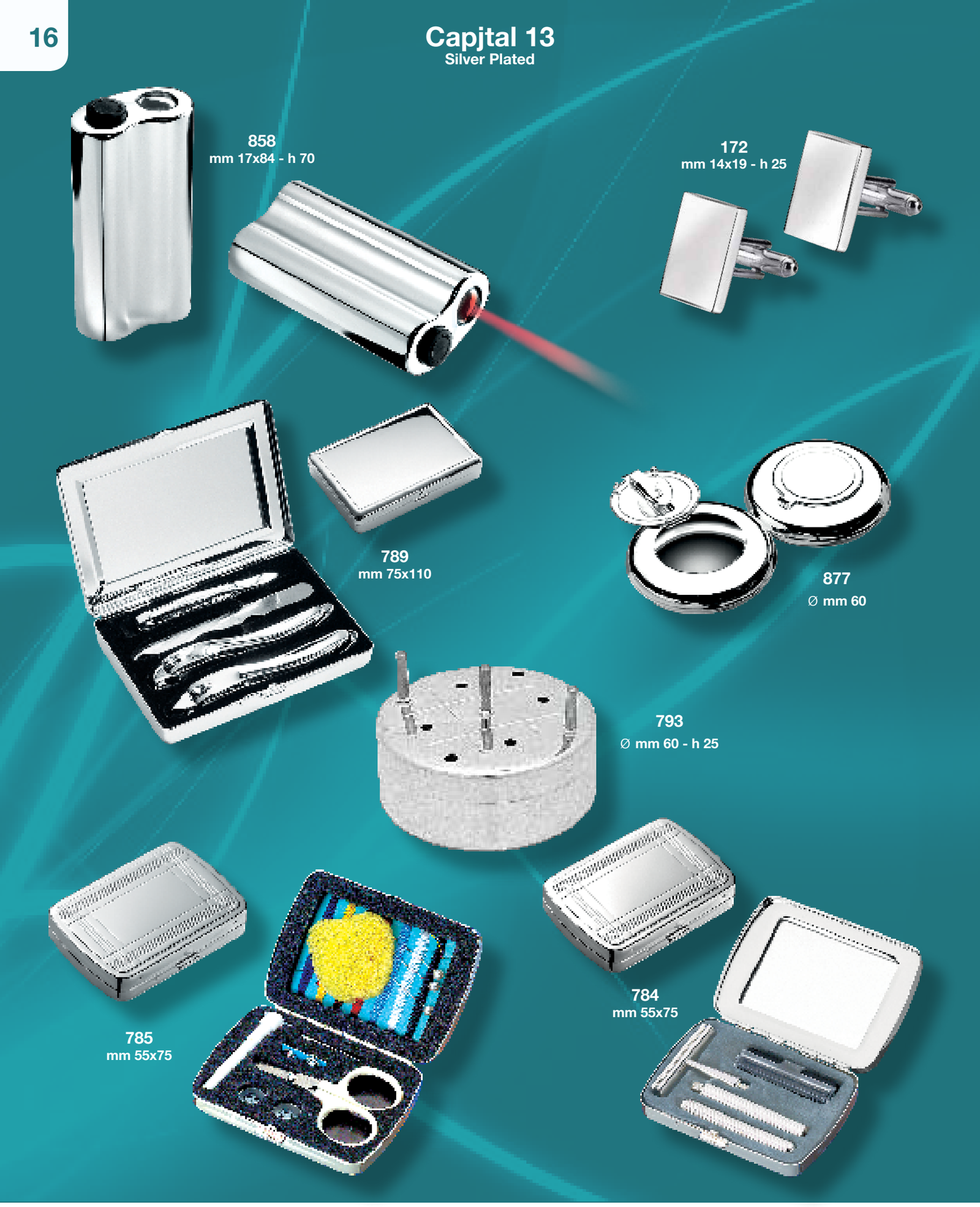

Art.	descrizione	1/49 pz	50/199 pz	200/499 pz	500/999 pz
172	Gemelli	18,00	17,64	17,29	16,94
784	Set da barba	22,00	21,56	21,13	20,71
785	Set da cucito	19,00	18,62	18,25	17,88
789	Set da manicure	36,00	35,28	34,57	33,88

Art.	descrizione	1/49 pz	50/199 pz	200/499 pz	500/999 pz
793	Gioco del tris	13,00	12,74	12,49	12,24
858	Mini torcia	12,00	11,76	11,52	11,29
877	Posacenere	15,00	14,70	14,41	14,12

Capjtal 13
Silver Plated

201
mm 79x43

489
mm 136x64

480 Lux Box
mm 60x85 - h 23
box mm 144x144 - h 74

215
mm 149x77

035
mm 140x65

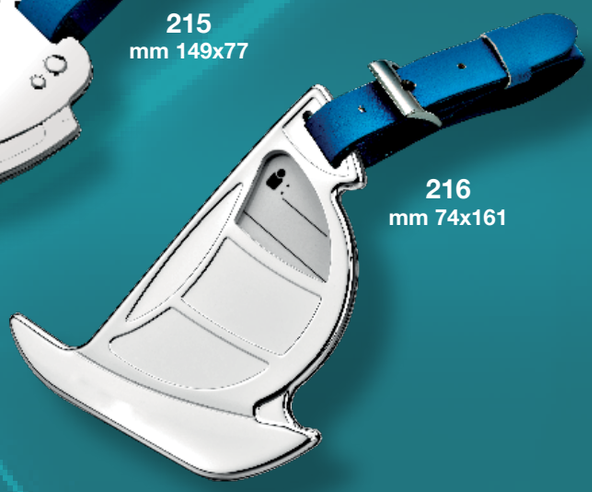

216
mm 74x161

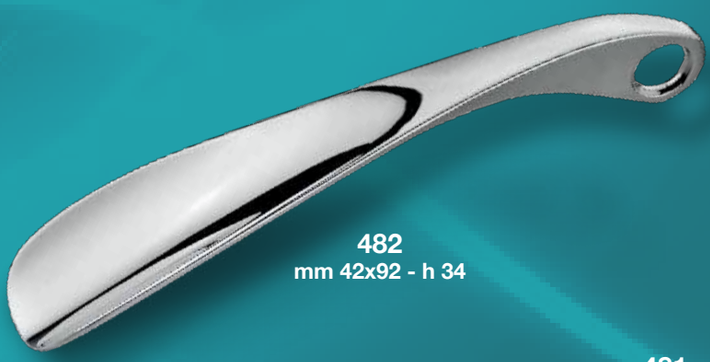

482
mm 42x92 - h 34

481
mm 70x130 - h 35

Art.	descrizione	1/49 pz	50/199 pz	200/499 pz	500/999 pz
035	Targhetta per valigia	22,00	21,56	21,13	20,71
201	Targhetta per valigia	16,00	15,68	15,37	15,06
215	Targhetta per valigia	24,00	23,52	23,05	22,59
216	Targhetta per valigia	24,00	23,52	23,05	22,59

Art.	descrizione	1/49 pz	50/199 pz	200/499 pz	500/999 pz
480 LB	Lampada viaggio	42,00	41,16	40,34	39,53
481	Spazzola	24,00	23,52	23,05	22,59
482	Calzascarpe	18,00	17,64	17,29	16,94
489	Targhetta per valigia	16,00	15,68	15,37	15,06

Capjtal 13
Silver Plated

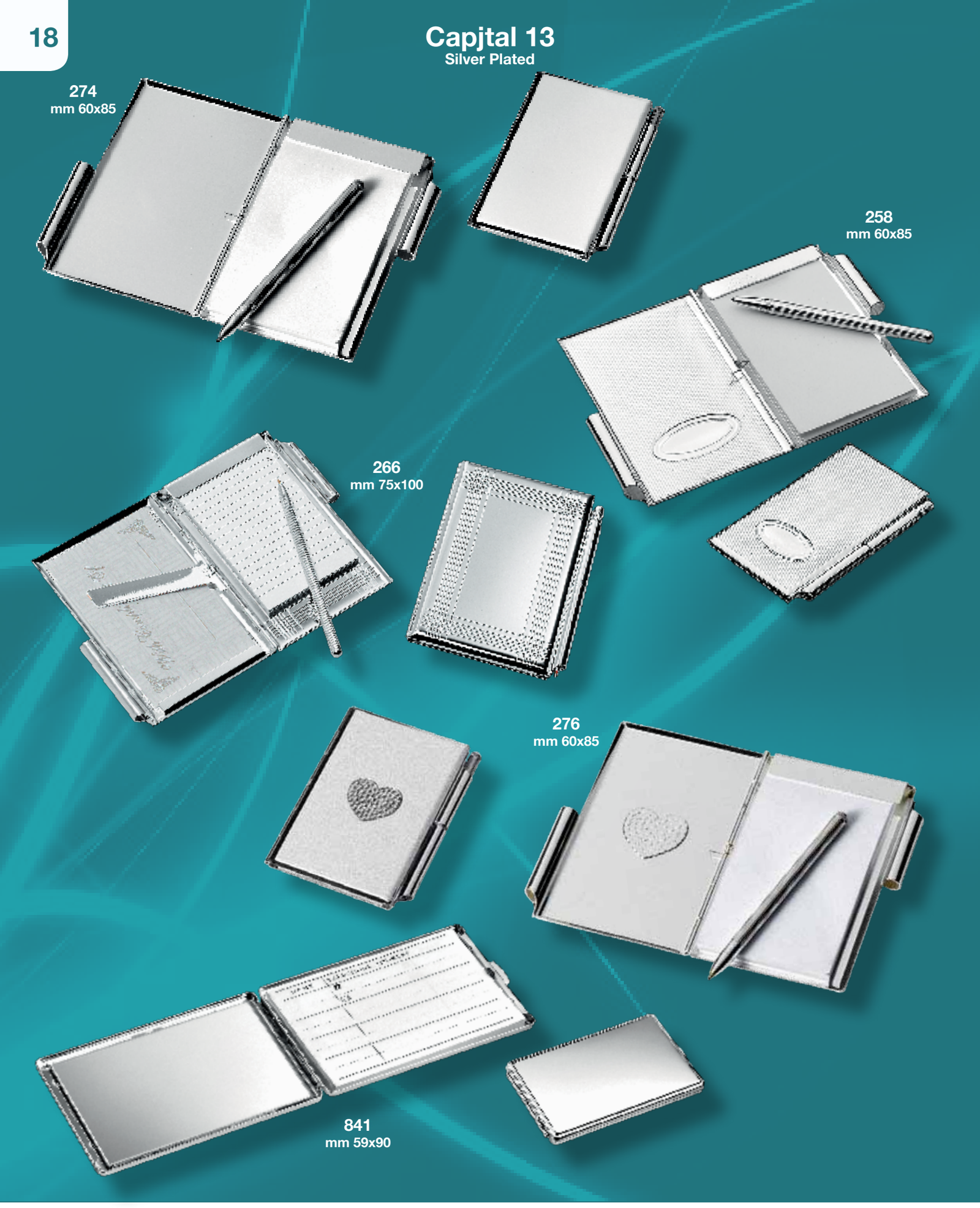

Art.	descrizione	1/49 pz	50/199 pz	200/499 pz	500/999 pz
258	Blocchetto appunti	18,00	17,64	17,29	16,94
266	Blocchetto appunti	26,00	25,48	24,97	24,47
274	Blocchetto appunti	18,00	17,64	17,29	16,94

Art.	descrizione	1/49 pz	50/199 pz	200/499 pz	500/999 pz
276	Blocchetto appunti	18,00	17,64	17,29	16,94
841	Rubrica con specchietto	15,00	14,70	14,41	14,12

Capjtal 13
Silver Plated

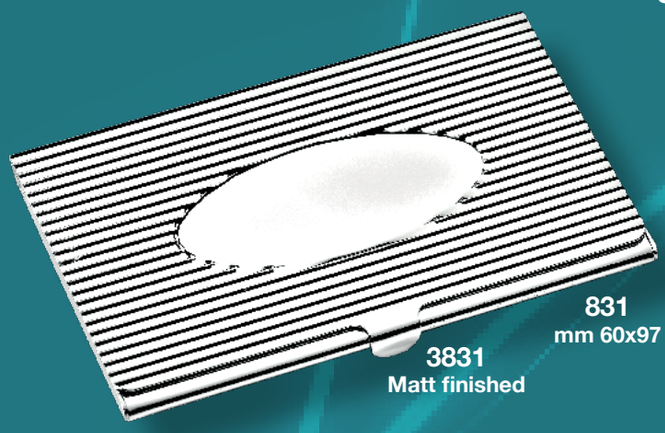

831
mm 60x97

3831
Matt finished

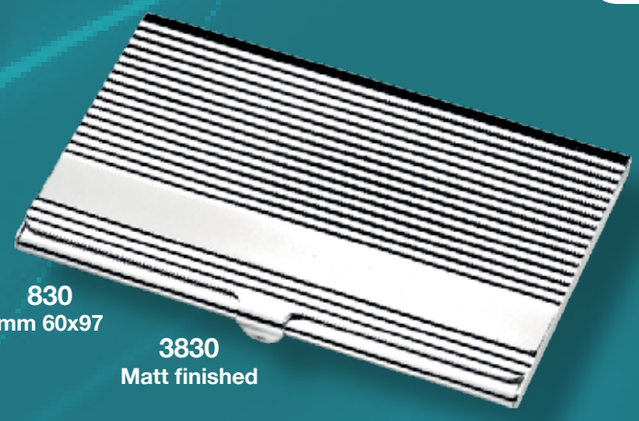

830
mm 60x97

3830
Matt finished

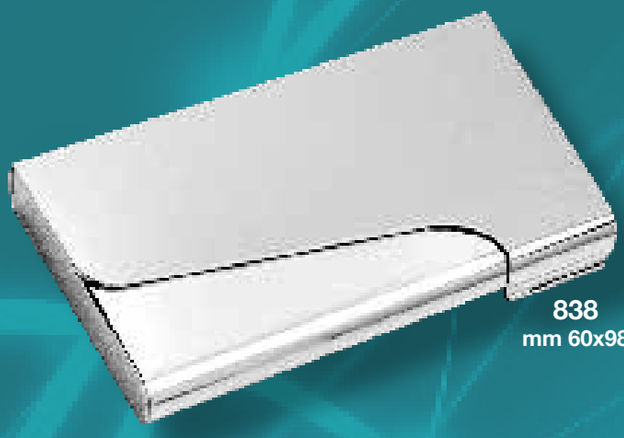

838
mm 60x98

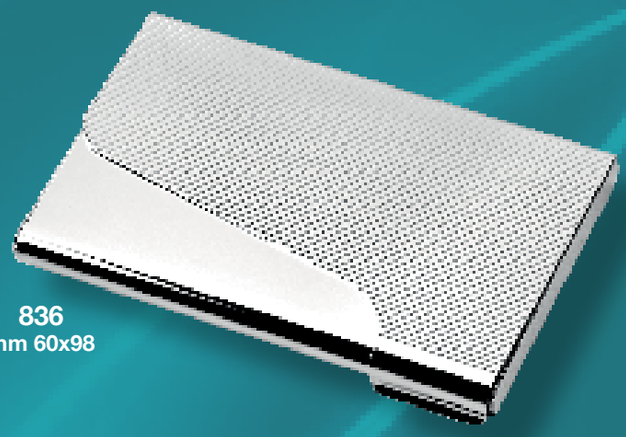

836
mm 60x98

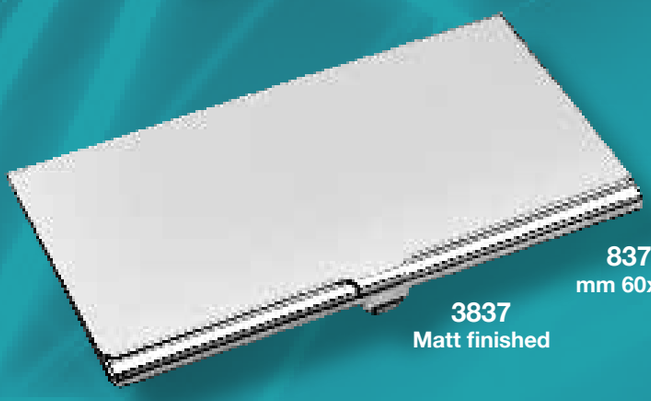

837
mm 60x97

3837
Matt finished

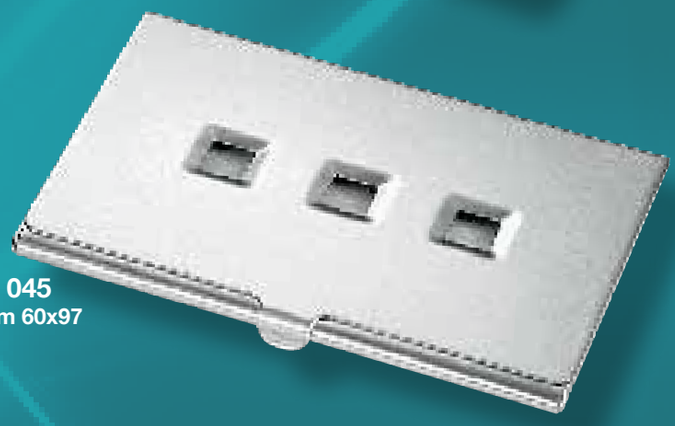

045
mm 60x97

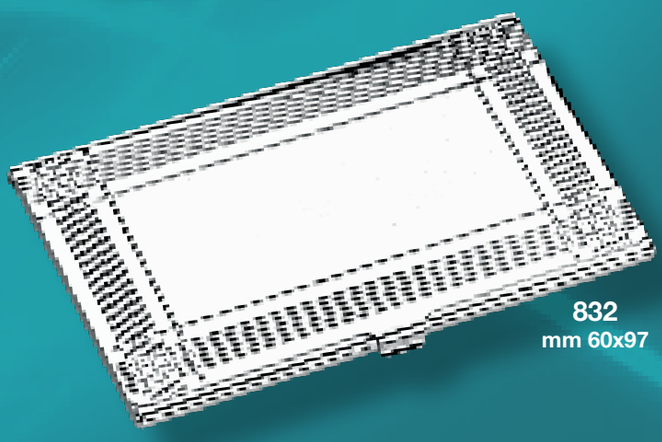

832
mm 60x97

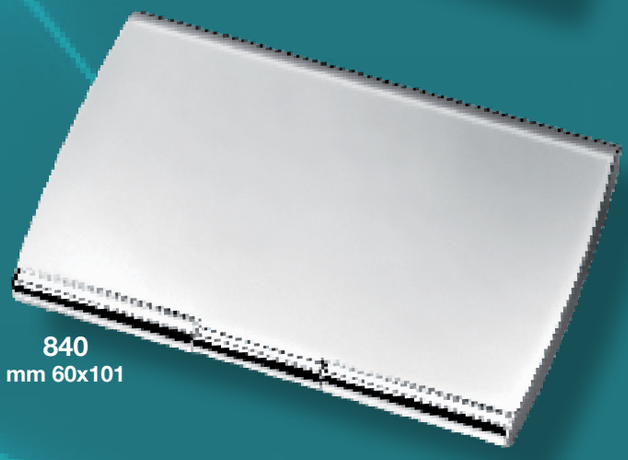

840
mm 60x101

Art.	descrizione	1/49 pz	50/199 pz	200/499 pz	500/999 pz
045	Portabiglietti da visita	18,00	17,64	17,29	16,94
830	Portabiglietti da visita	12,00	11,76	11,52	11,29
831	Portabiglietti da visita	12,00	11,76	11,52	11,29
832	Portabiglietti da visita	14,00	13,72	13,45	13,18
836	Portabiglietti da visita	15,00	14,70	14,41	14,12
837	Portabiglietti da visita	14,00	13,72	13,45	13,18

Art.	descrizione	1/49 pz	50/199 pz	200/499 pz	500/999 pz
838	Portabiglietti da visita	15,00	14,70	14,41	14,12
840	Portabiglietti da visita	16,00	15,68	15,37	15,06
3830	Portabiglietti matt	8,00	7,84	7,68	7,53
3831	Portabiglietti matt	8,00	7,84	7,68	7,53
3837	Portabiglietti matt	8,00	7,84	7,68	7,53

Capjtal 13
Silver Plated

Art.	descrizione	1/49 pz	50/199 pz	200/499 pz	500/999 pz
009	Tagliacarte	16,00	15,68	15,37	15,06
014	Tagliacarte	12,00	11,76	11,52	11,29
015	Tagliacarte	15,00	14,70	14,41	14,12
016	Tagliacarte	13,00	12,74	12,49	12,24
018	Tagliacarte	10,00	9,80	9,60	9,41
229	Tagliacarte	20,00	19,60	19,21	18,82
243	Molletta fermacarte	22,00	21,56	21,13	20,71

Art.	descrizione	1/49 pz	50/199 pz	200/499 pz	500/999 pz
245	Molletta fermacarte	15,00	14,70	14,41	14,12
251	Minimolletta	18,00	17,64	17,29	16,94
253	Mollettona liscia	26,00	25,48	24,97	24,47
253 LB	Mollettona liscia	32,00	31,36	30,73	30,12
SET 01 LB	Tagliacarte + Lente Lux Box	32,00	31,36	30,73	30,12
SET 23 LB	Tagliacarte + Lente Lux Box	52,00	50,96	49,94	48,94
3009	Tagliacarte matt	12,00	11,76	11,52	11,29

Capjtal 13
Silver Plated

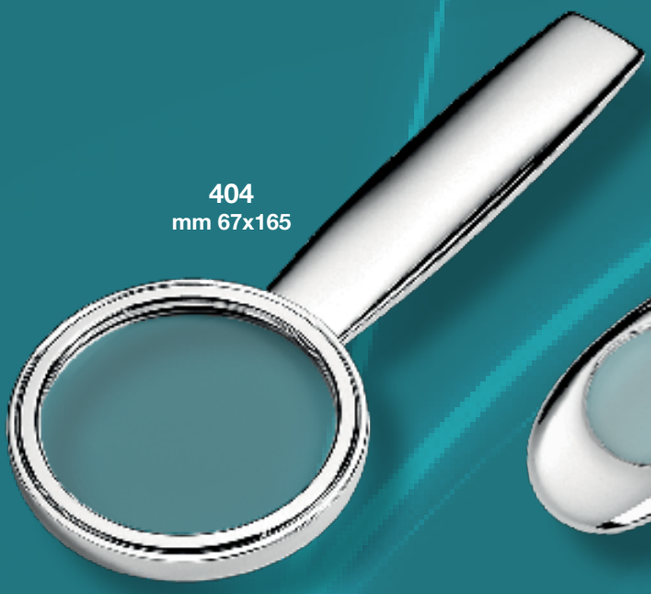
404
mm 67x165

401
mm 47x124

3401
matt

405
mm 56x110

012
mm 40x173

406
⌀ mm 73

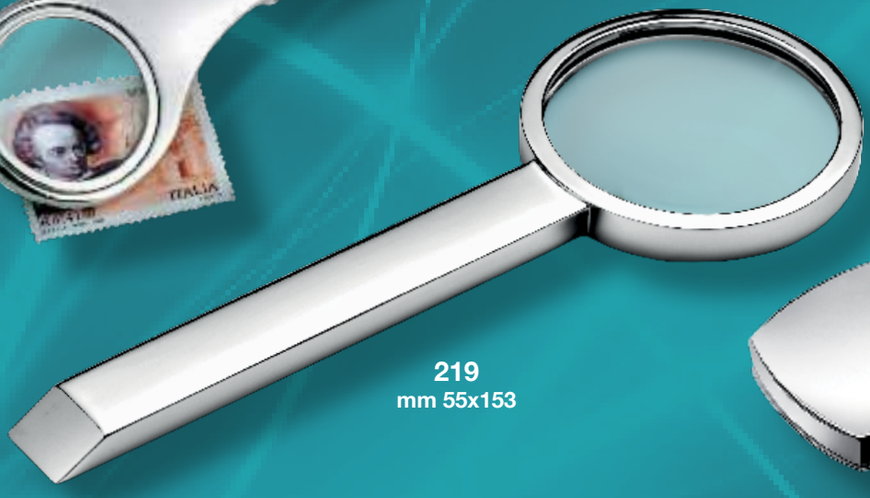
219
mm 55x153

402
mm 45x45

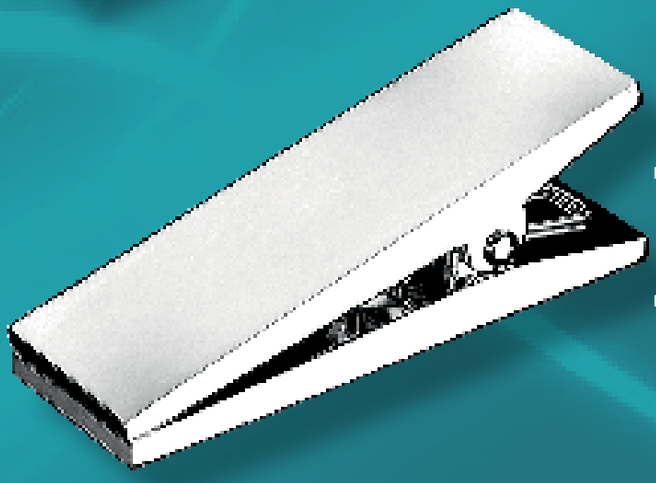
248
mm 32x100
gr. 314

241
mm 32x100
gr. 142

246
mm 33x78

Art.	descrizione	1/49 pz	50/199 pz	200/499 pz	500/999 pz
012	Tagliacarte con lente	22,00	21,56	21,13	20,71
219	Lente liscia	26,00	25,48	24,97	24,47
241	Memoclip	24,00	23,52	23,05	22,59
246	Molletta fermacarte	20,00	19,60	19,21	18,82
248	Memoclip	32,00	31,36	30,73	30,12
401	Lente/fermacarte	14,00	13,72	13,45	13,18

Art.	descrizione	1/49 pz	50/199 pz	200/499 pz	500/999 pz
402	Lente da tasca	24,00	23,52	23,05	22,59
404	Lente	26,00	25,48	24,97	24,47
405	Lente	18,00	17,64	17,29	16,94
406	Lente	20,00	19,60	19,21	18,82
3401	Lente matt	10,00	9,80	9,60	9,41

Capjtal 13
Silver Plated

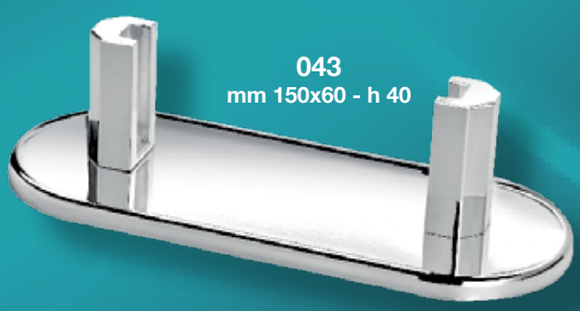

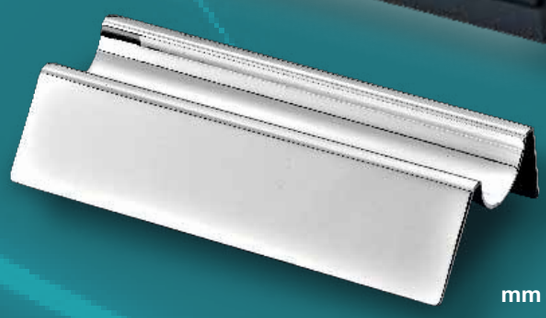

Art.	descrizione	1/49 pz	50/199 pz	200/499 pz	500/999 pz
043	Portabiglietti	24,00	23,52	23,05	22,59
161	Supporto universale/segnaposto	10,00	9,80	9,60	9,41
650	Penna a sfera	18,00	17,64	17,29	16,94
654	Penna	16,00	15,68	15,37	15,06
655	Penna	20,00	19,60	19,21	18,82
656	Penna	20,00	19,60	19,21	18,82
SET 03 LB	Lente+Portachiavi	28,00	27,44	26,89	26,35

Art.	descrizione	1/49 pz	50/199 pz	200/499 pz	500/999 pz
SET 07 LB	Portachiavi + Penna	28,00	27,44	26,89	26,35
SET 08 LB	Portac.+Penna+Portab.	38,00	37,24	36,50	35,77
SET 13 LB	Stil.+Portapenne+Orol.	120,00	117,60	115,25	112,94
3650	Penna matt	8,00	7,84	7,68	7,53
4680	Penna	26,00	25,48	24,97	24,47
4690	Penna	26,00	25,48	24,97	24,47
BOX 03	Box per penna	6,00	5,88	5,76	5,65

Capjtal 13
Silver Plated

002
Silver Plated
mm 105x132,5

002 Lux Box
Silver Plated
Box mm 145x198x33

003
Silver Plated
mm 130x158

003 Lux Box
Silver Plated
Box mm 186x237x31

004
Silver Plated
mm 170x235

004 Lux Box
Silver Plated
Box mm 221x301x41

001
Silver Plated
mm 170x235

001 Lux Box
Silver Plated
Box mm 221x301x41

100
mm 160x280

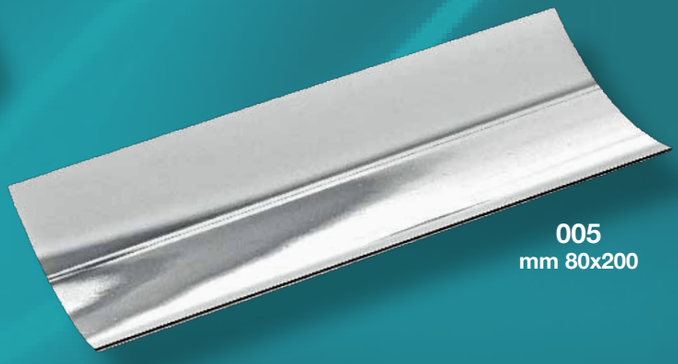

005
mm 80x200

025
mm 125x230

097
⌀ mm 140

098
⌀ mm 170

099
⌀ mm 220

013
mm 125x295

Art.	descrizione	1/49 pz	50/199 pz	200/499 pz	500/999 pz
001	Vassoio	26,00	25,48	24,97	24,47
001 LB	Vassoio	32,00	31,36	30,73	30,12
002	Vassoio	18,00	17,64	17,29	16,94
002 LB	Vassoio	24,00	23,52	23,05	22,59
003	Vassoio	22,00	21,56	21,13	20,71
003 LB	Vassoio	28,00	27,44	26,89	26,35
004	Vassoio	28,00	27,44	26,89	26,35
004 LB	Vassoio	34,00	33,32	32,65	32,00

Art.	descrizione	1/49 pz	50/199 pz	200/499 pz	500/999 pz
005	Vassoio concavo	24,00	23,52	23,05	22,59
013	Vassoio con manici	35,00	34,30	33,61	32,94
025	Vassoio	29,00	28,42	27,85	27,29
097	Vassoio tondo	16,00	15,68	15,37	15,06
098	Vassoio tondo	18,00	17,64	17,29	16,94
099	Vassoio tondo	24,00	23,52	23,05	22,59
100	Vassoio rettangolare	26,00	25,48	24,97	24,47
[illegible]	[illegible]	[illegible]	[illegible]	[illegible]	[illegible]

Capjtal 13
Silver Plated

471
mm 55x130 - h 50

168
mm 55x170

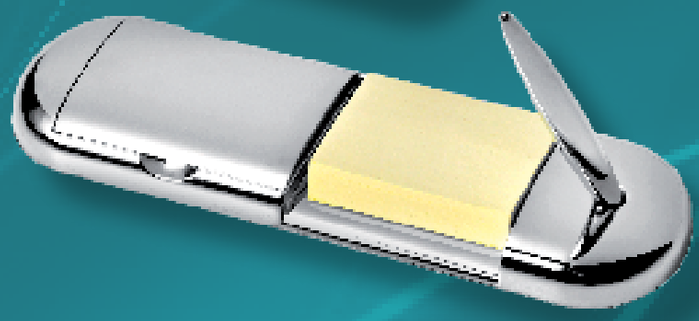

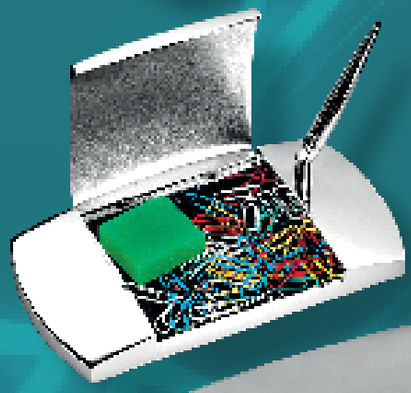

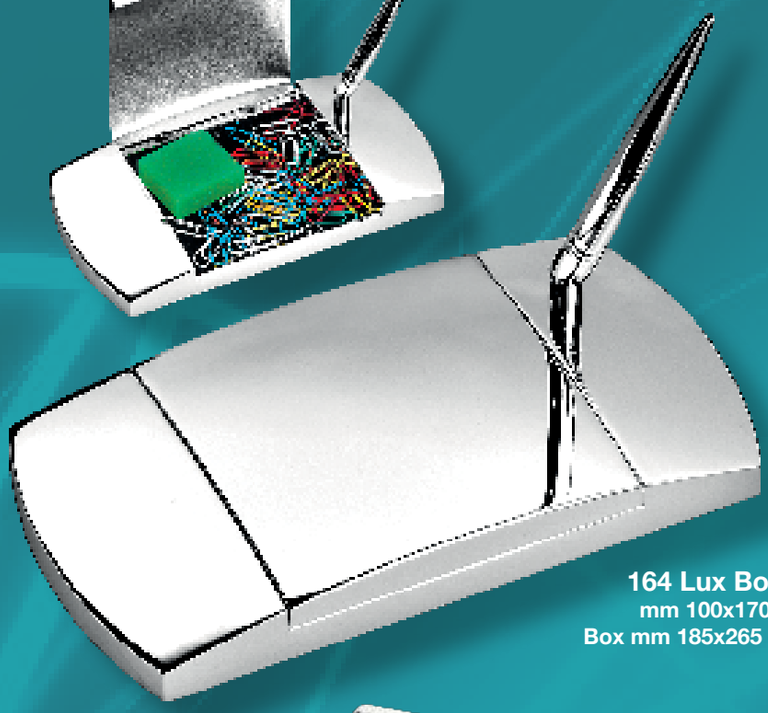

164 Lux Box
mm 100x170
Box mm 185x265 - h 51

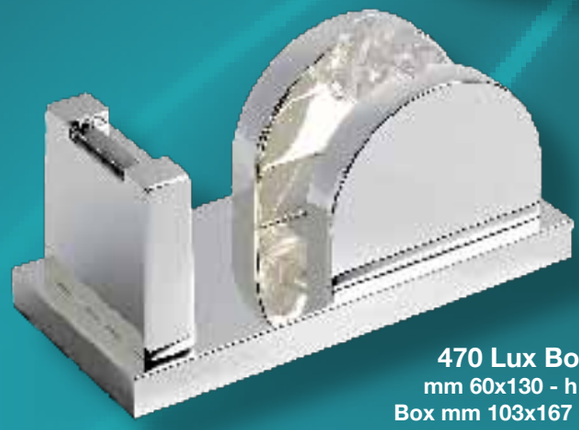

470 Lux Box
mm 60x130 - h 60
Box mm 103x167 - h 80

279
mm 75x110

230
mm 115x175

Art.	descrizione	1/49 pz	50/199 pz	200/499 pz	500/999 pz
164 LB	Stiloforo/portagraffette	54,00	52,92	51,86	50,82
168	Stiloforo/portagraffette/portafoto	38,00	37,24	36,50	35,77
230	Scatola portafoglietti	38,00	37,24	36,50	35,77

Art.	descrizione	1/49 pz	50/199 pz	200/499 pz	500/999 pz
279	Scatola portafoglietti	24,00	23,52	23,05	22,59
470 LB	Portascotch	64,00	62,72	61,47	60,24
471	Portascotch	36,00	35,28	34,57	33,88

Capjtal 13
Silver Plated

SET 09 Lux Box
art. 015 + art. 802

SET 10 Lux Box
art. 403 + art. 015 + art. 802

SET 11 Lux Box
art. 015 + art. 469 + art. 802

SET 15 Lux Box
art. 015 + art. 157

802 Lux Box
mm 40X205
Box mm 80x250 - h 52

802
mm 40x205

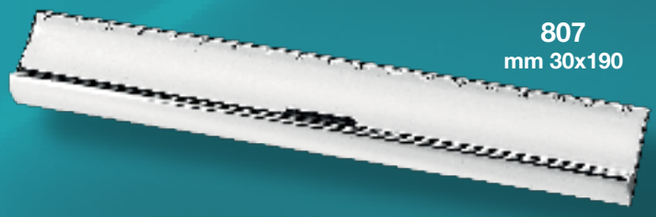

807
mm 30x190

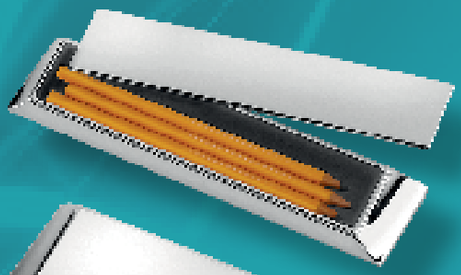

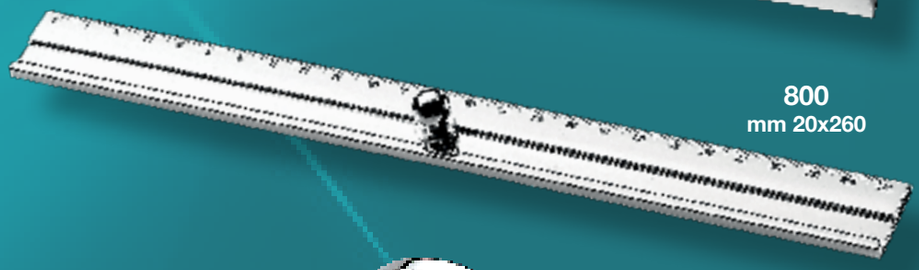

800
mm 20x260

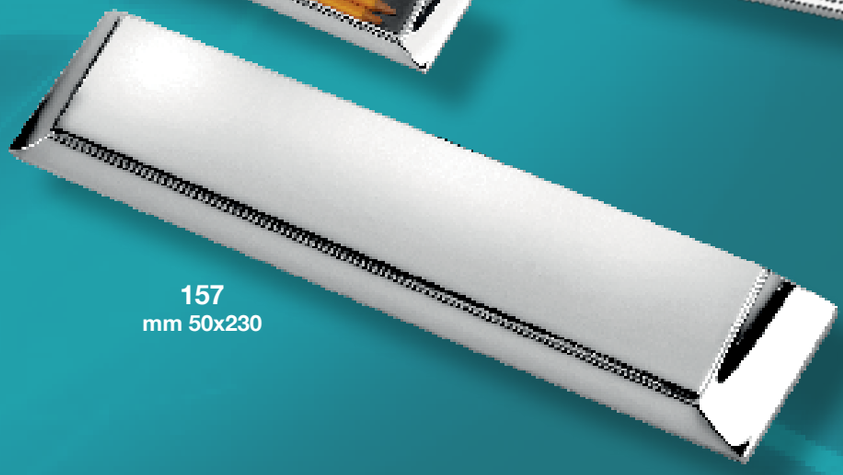

157
mm 50x230

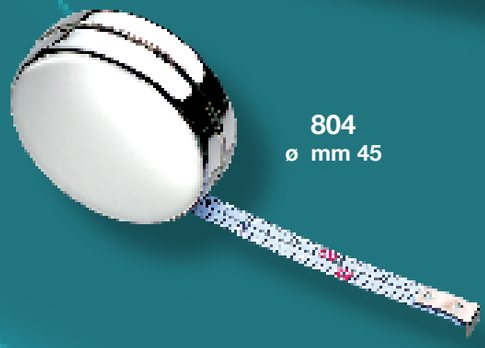

804
ø mm 45

Art.	descrizione	1/49 pz	50/199 pz	200/499 pz	500/999 pz
157	Portapenne	38,00	37,24	36,50	35,77
800	Righello	16,00	15,68	15,37	15,06
802	Righello	22,00	21,56	21,13	20,71
802 LB	Righello	28,00	27,44	26,89	26,35
804	Metro	20,00	19,60	19,21	18,82

Art.	descrizione	1/49 pz	50/199 pz	200/499 pz	500/999 pz
807	Righello	15,00	14,70	14,41	14,12
SET 09 LB	Tagliacarte+ Righello	36,00	35,28	34,57	33,88
SET 10 LB	Tagliac. + Righ. + Lente	52,00	50,96	49,94	48,94
SET 11 LB	Taglia. + Righe. + Temp.	48,00	47,04	46,10	45,18
SET 15 LB	Tagliac. + Portapenne	52,00	50,96	49,94	48,94

Capjtal 13
Silver Plated

257
mm 105x105

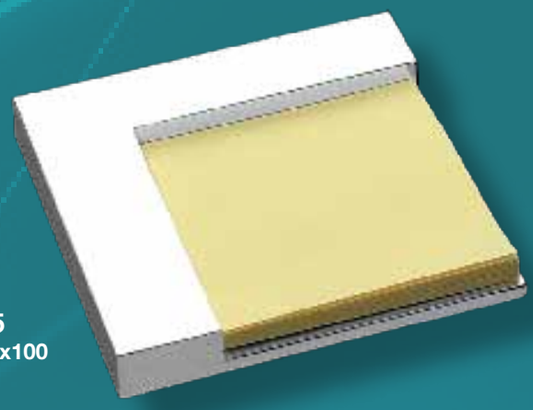

265
mm 100x100

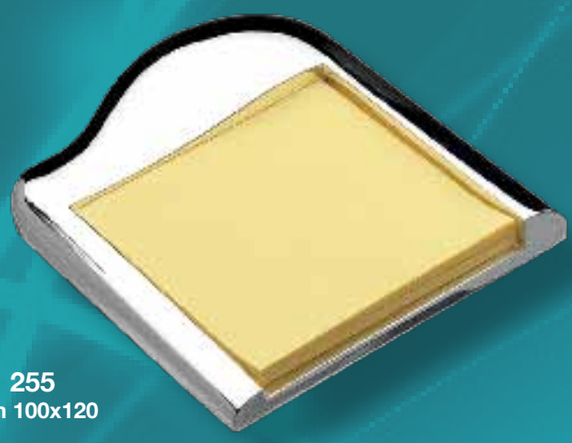

255
mm 100x120

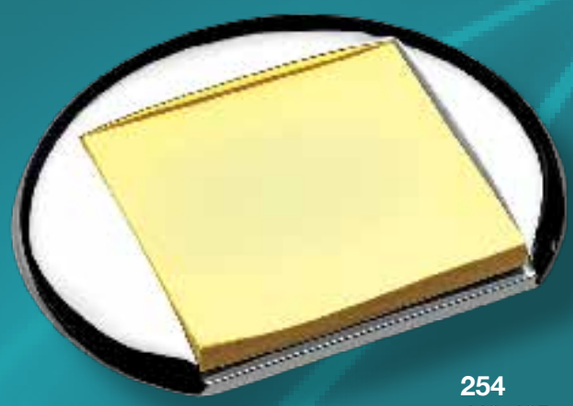

254
mm 110x125

851 Lux Box
Silver Plated
Box mm 155x223 - h 53

3851
Matt
mm 105x145

851
Silver Plated
mm 105x145

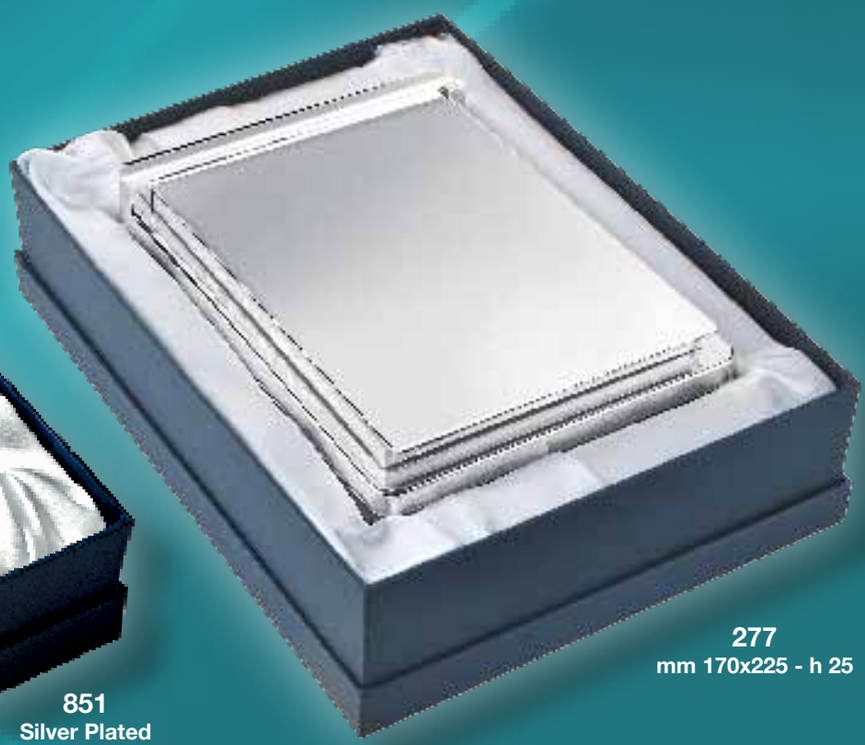

277
mm 170x225 - h 25

277 Lux Box
Box mm 230x310 - h 70

Art.	descrizione	1/49 pz	50/199 pz	200/499 pz	500/999 pz
254	Porta Post-it	24,00	23,52	23,05	22,59
255	Porta Post-it	22,00	21,56	21,13	20,71
257	Porta Post-it	22,00	21,56	21,13	20,71
265	Porta Post-it	22,00	21,56	21,13	20,71
277	Blocco appunti	44,00	43,12	42,26	41,41

Art.	descrizione	1/49 pz	50/199 pz	200/499 pz	500/999 pz
277 LB	Blocco appunti	50,00	49,00	48,02	47,06
851	Calcolatrice	48,00	47,04	46,10	45,18
851 LB	Calcolatrice	54,00	52,92	51,86	50,82
3851	Calcolatrice Matt	26,00	25,48	24,97	24,47

Capjtal 13
Silver Plated

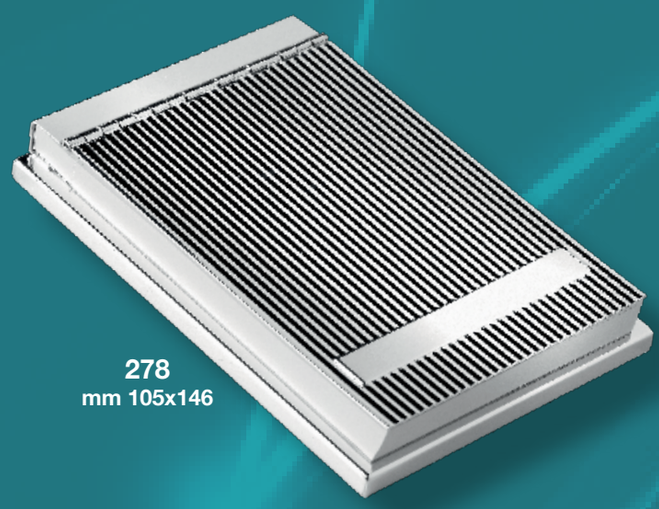

278
mm 105x146

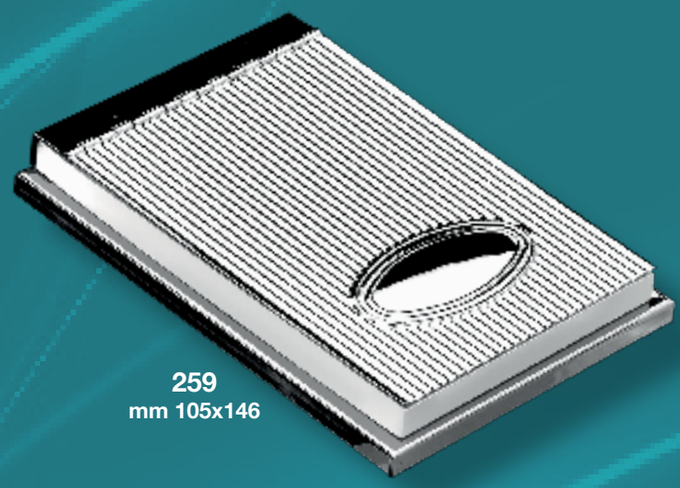

259
mm 105x146

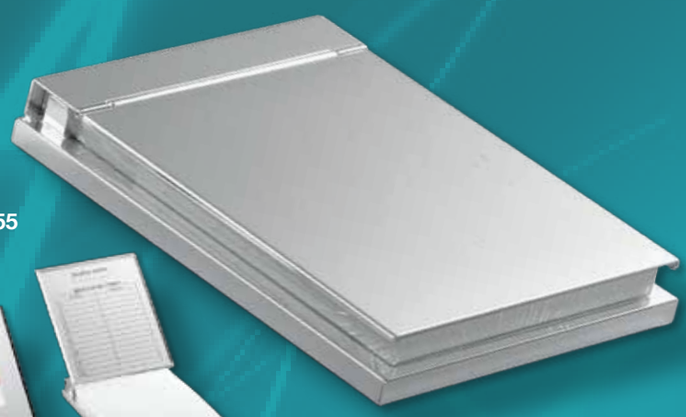

261
mm 115x155

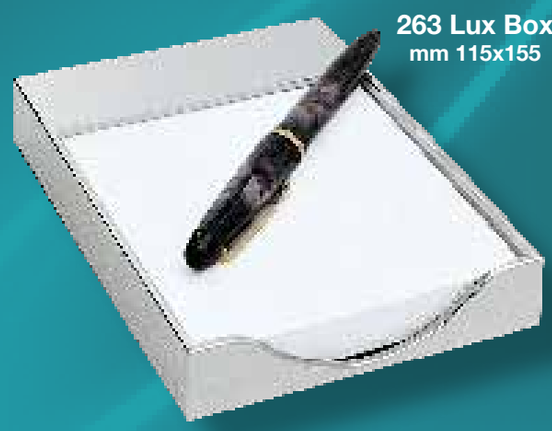

263 Lux Box
mm 115x155

275
mm 114x170

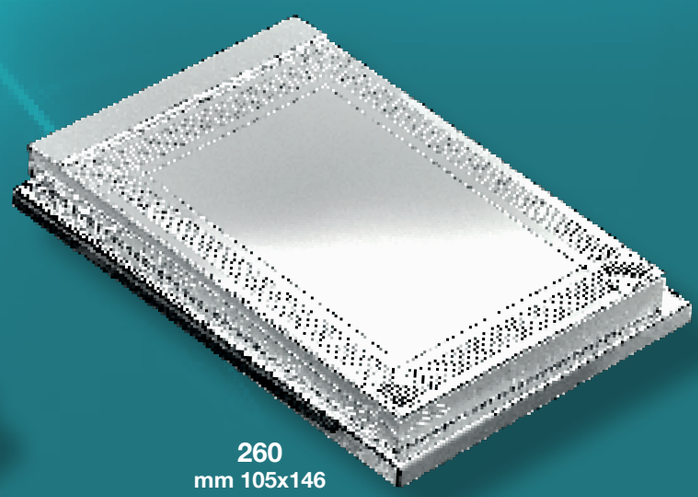

260
mm 105x146

Art.	descrizione	1/49 pz	50/199 pz	200/499 pz	500/999 pz
259	Blocco appunti	32,00	31,36	30,73	30,12
260	Blocco appunti	34,00	33,32	32,65	32,00
261	Blocco appunti	32,00	31,36	30,73	30,12

Art.	descrizione	1/49 pz	50/199 pz	200/499 pz	500/999 pz
263 LB	Portafoglietti LB	32,00	31,36	30,73	30,12
275	Blocco appunti	36,00	35,28	34,57	33,88
278	Memo pad	26,00	25,48	24,97	24,47

Capjtal 13
Silver Plated

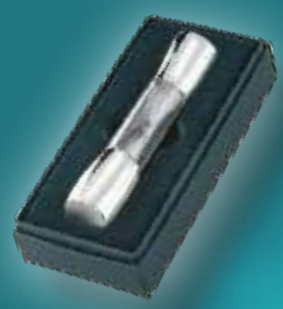

065
⌀ mm 38 - h 180

062
mm 44x44 - h 95

066
mm 44x44 - h 95

049
mm 35x35 - h 90

030 Lux Box
Silver Plated
mm 280x75 - h 55
Box mm 200x340 - h 85

33030 Lux Box
Chromed

466
mm 40x90

467
mm 130x145

Art.	descrizione	1/49 pz	50/199 pz	200/499 pz	500/999 pz
030 LB	Porta CD	48,00	47,04	46,10	45,18
049	Clessidra	38,00	37,24	36,50	35,77
062	Clessidra	32,00	31,36	30,73	30,12
065	Clessidra	52,00	50,96	49,94	48,94

Art.	descrizione	1/49 pz	50/199 pz	200/499 pz	500/999 pz
066	Clessidra	32,00	31,36	30,73	30,12
466	Pulisci CD	13,00	12,74	12,49	12,24
467	Porta CD	22,00	21,56	21,13	20,71
33030	Porta CD Lux Box	42,00	41,16	40,34	39,53

Capjtal 13
Silver Plated

Art.	descrizione	1/49 pz	50/199 pz	200/499 pz	500/999 pz
460	Temperino	24,00	23,52	23,05	22,59
461	Temperino	22,00	21,56	21,13	20,71
463	Temperino	14,00	13,72	13,45	13,18
464 LB	Portamatite/temperino	22,00	21,56	21,13	20,71
469	Temperino	8,00	7,84	7,68	7,53
803	Levapunti	12,00	11,76	11,52	11,29

Art.	descrizione	1/49 pz	50/199 pz	200/499 pz	500/999 pz
805	Graffatrice	34,00	33,32	32,65	32,00
806	Forbici	9,60	9,41	9,22	9,04
SET 04 LB	Temperino + Levapunti	26,00	25,48	24,97	24,47
SET 05 LB	Temperino + Cucitrice	44,00	43,12	42,26	41,41
SET 06 LB	Temp.+Levap.+Cucitr.	48,00	47,04	46,10	45,18

Capjtal 13
Silver Plated

151 Lux Box
mm 48x150 - h 100
Box mm 150x200 - h 70

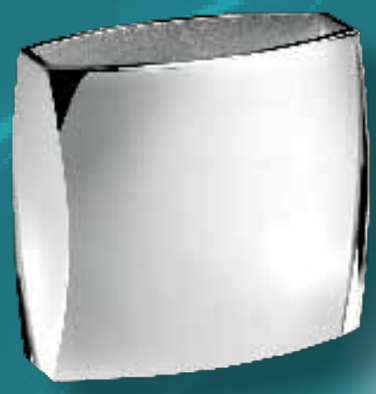

155 Lux Box
mm 40x90 - h 85
Box mm 144x144- h 74

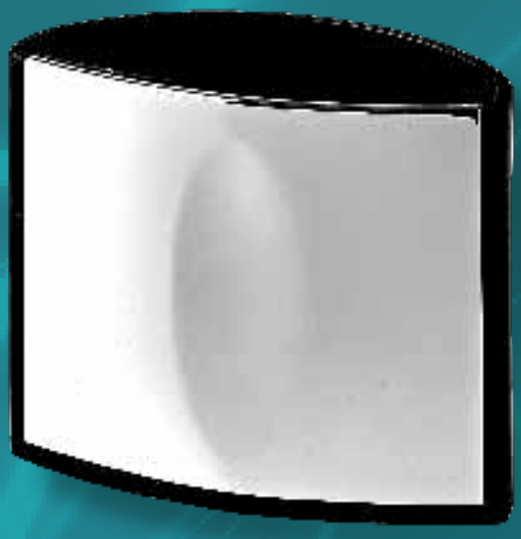

158
mm 52x96 - h 90

153
⌀ mm 70 - h 93

152
mm 30x78 - h 100

350 Lux Box
mm 85x120 - h 80
Box mm 175x255 - h 67

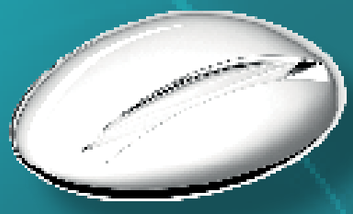

244
mm 55x73

247
mm 30x65

Art.	descrizione	1/49 pz	50/199 pz	200/499 pz	500/999 pz
151 LB	Portapenne	60,00	58,80	57,62	56,47
152	Portapenne	38,00	37,24	36,50	35,77
153	Portapenne	28,00	27,44	26,89	26,35
155 LB	Portapenne	68,00	66,64	65,31	64,00

Art.	descrizione	1/49 pz	50/199 pz	200/499 pz	500/999 pz
158	Portapenne	10,00	9,80	9,60	9,41
244	Fermacarte/portabiglietti	13,00	12,74	12,49	12,24
247	Fermacarte/portabigliett	18,00	17,64	17,29	16,94
350 LB	Rubrica	48,00	47,04	46,10	45,18

Capjtal 13
Silver Plated

165 Lux Box
Silver Plated
mm 73x174
Box mm 148x230 - h 53

3165
matt

488
mm 67x71 - h 61

820
ø mm 70

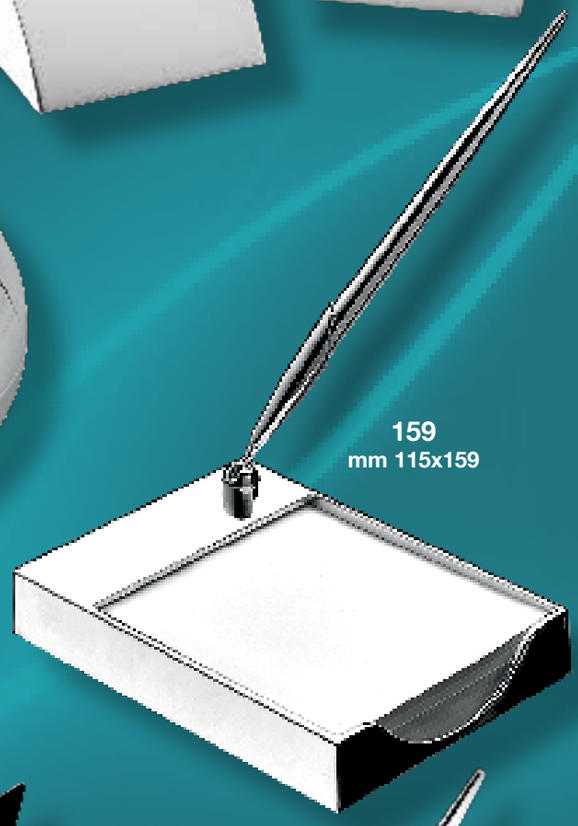

159
mm 115x159

821
mm 55x95 - h 20

240
mm 102x107 - h 23

163 Lux Box
mm 70x85
Box mm 105x230 - h 50

167 Lux Box
ø mm 60 - h 150
Box mm 125x210 h - 50

156 Lux Box
ø mm 100
Box mm 170x210 h - 60

Art.	descrizione	1/49 pz	50/199 pz	200/499 pz	500/999 pz
156 LB	Stiloforo Lux Box	48,00	47,04	46,10	45,18
159	Stiloforo con blocco	52,00	50,96	49,94	48,94
163 LB	Stiloforo	35,00	34,30	33,61	32,94
165 LB	Set tre calamai	56,00	54,88	53,78	52,71
167 LB	Stiloforo	26,00	25,48	24,97	24,47

Art.	descrizione	1/49 pz	50/199 pz	200/499 pz	500/999 pz
240	Fermacarte stella	22,00	21,56	21,13	20,71
488	Portacellulare	22,00	21,56	21,13	20,71
820	Fermacarte	19,00	18,62	18,25	17,88
821	Fermacarte	19,00	18,62	18,25	17,88
3165	Set tre calamai matt	38,00	37,24	36,50	35,77

Capjtal 13
Silver Plated

059
mm 32x82 - h 50

059 Lux Box
Box mm 144x144 - h 74

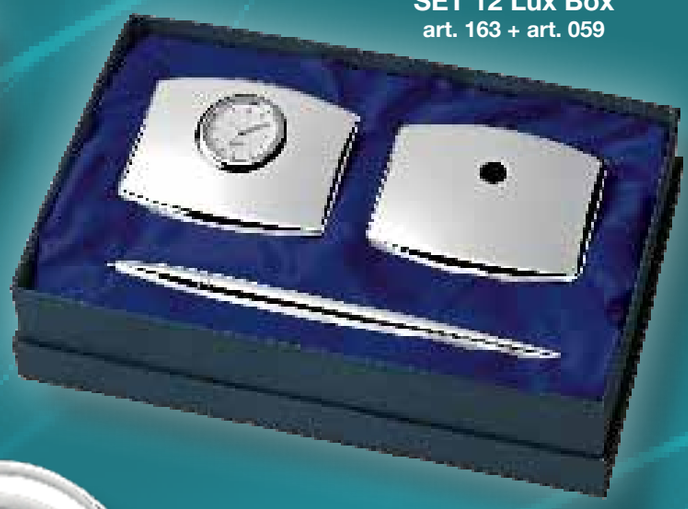

SET 12 Lux Box
art. 163 + art. 059

056
⌀ mm 55

056 Lux Box
mm 144x144 - h 74

051
mm 25x55 - h 75

051 Lux Box
mm 25x55 - h 75

079
mm 20x75 - h 60

077 Lux Box
mm 22x132 - h 70
Box mm 144x144 - h 74

Art.	descrizione	1/49 pz	50/199 pz	200/499 pz	500/999 pz
051	Orologio	36,00	35,28	34,57	33,88
051 LB	Orologio	42,00	41,16	40,34	39,53
056	Orologio	38,00	37,24	36,50	35,77
056 LB	Orologio	44,00	43,12	42,26	41,41
059	Orologio	52,00	50,96	49,94	48,94

Art.	descrizione	1/49 pz	50/199 pz	200/499 pz	500/999 pz
059 LB	Orologio	58,00	56,84	55,70	54,59
077 LB	Sveglia	60,00	58,80	57,62	56,47
079	Sveglia	38,00	37,24	36,50	35,77
SET 12 LB	Stiloforo + Orologio	92,00	90,16	88,36	86,59

Capjtal 13
Silver Plated

060 Lux Box
mm 35x146 - h 70
Box mm 115x190 - h 65

071 Lux Box
mm 29x73 - h 100
Box mm 87x153 - h 90

082 Lux Box
mm 20x70 - h 75
Box mm 144x144 - h 74

080
⌀ mm 80

169 Lux Box
⌀ mm 80x90
Box mm 130x137 - h 113

Art.	descrizione	1/49 pz	50/199 pz	200/499 pz	500/999 pz
060 LB	Stazione meteorologica	120,00	117,60	115,25	112,94
071 LB	Sveglia	56,00	54,88	53,78	52,71
080	Orologio con lente	36,00	35,28	34,57	33,88

Art.	descrizione	1/49 pz	50/199 pz	200/499 pz	500/999 pz
082 LB	Sveglia due fusi	72,00	70,56	69,15	67,77
169 LB	Calendario perpetuo	54,00	52,92	51,86	50,82

Capjtal 13
Silver Plated

078 Lux Box
mm 55x55 - h 110
Box mm 153x187 - h 90

073 Lux Box
mm 50x65 - h 70
Box mm 144x144 - h 74

090 Lux Box
mm 30x91 - h 100
Box mm 144x144 - h 74

086 Lux Box
mm 27x100 - h 90
Box mm 153x160 - h 37

072 Lux Box
mm 24x125 - h 50
Box mm 87x153 - h 90

Art.	descrizione	1/49 pz	50/199 pz	200/499 pz	500/999 pz
072 LB	Sveglia	64,00	62,72	61,47	60,24
073 LB	Sveglia	54,00	52,92	51,86	50,82
078 LB	Orologio due fusi	96,00	94,08	92,20	90,35

Art.	descrizione	1/49 pz	50/199 pz	200/499 pz	500/999 pz
086 LB	Sveglia con termometro	46,00	45,08	44,18	43,29
090 LB	Termometro	24,00	23,52	23,05	22,59

Capjtal 13
Silver Plated

067 Lux Box
mm 47x180 - h 120
Box mm 215x270 - h 65

061 Lux Box
mm 47x80 - h 120
Box mm 215x270 - h 65

085
mm 50x95 - h 42

076
mm 35x60 - h 77

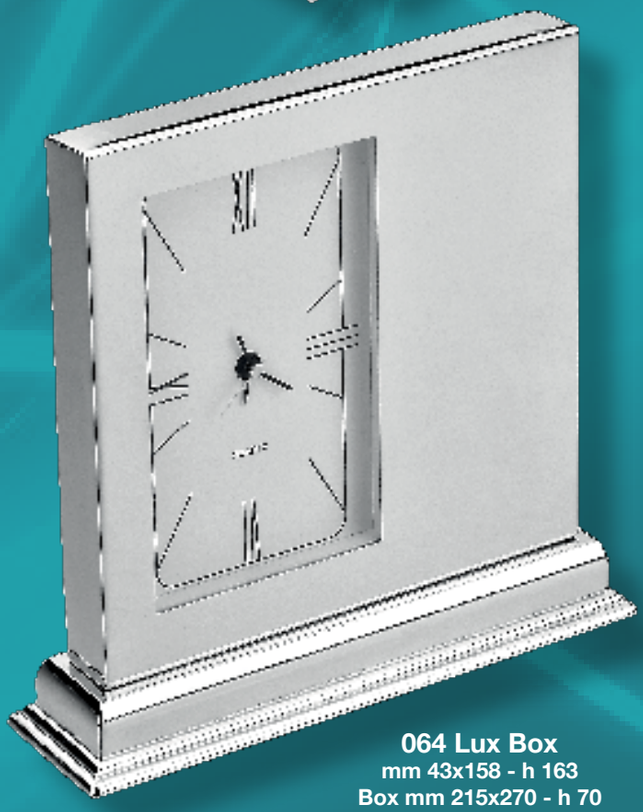

064 Lux Box
mm 43x158 - h 163
Box mm 215x270 - h 70

081
mm 30x60 - h 130

081 Lux Box
mm 30x60 - h 130

Art.	descrizione	1/49 pz	50/199 pz	200/499 pz	500/999 pz
061 LB	Orologio tre fusi	110,00	107,80	105,64	103,53
064 LB	Sveglia	88,00	86,24	84,52	82,82
067 LB	Orologio	54,00	52,92	51,86	50,82
076	Orologio	30,00	29,40	28,81	28,24

Art.	descrizione	1/49 pz	50/199 pz	200/499 pz	500/999 pz
081	Sveglia digitale	36,00	35,28	34,57	33,88
081 LB	Sveglia digitale	42,00	41,16	40,34	39,53
085	Sveglia digitale	18,00	17,64	17,29	16,94

Capjtal 13
Silver Plated

315
photo mm 70x50

316
photo mm 70x50

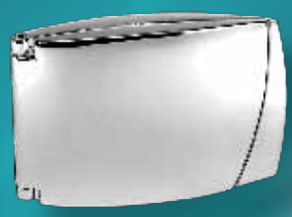

069 Lux Box
mm 10x190 - h 70
Box mm 144x144 - h 74

068 Lux Box
mm 20x180 - h 75
Box mm 144x144 - h 74

Art.	descrizione	1/49 pz	50/199 pz	200/499 pz	500/999 pz
068 LB	Orologio/portafoto	68,00	66,64	65,31	64,00
069 LB	Orologio/portafoto	82,00	80,36	78,75	77,18

Art.	descrizione	1/49 pz	50/199 pz	200/499 pz	500/999 pz
315	Portafoto doppio	29,00	28,42	27,85	27,29
316	Calendario/portafoto	30,00	29,40	28,81	28,24

Capjtal 13
Silver Plated

330
mm 198x245
photo mm 130x180

320
mm 130x155

083
mm 15x100 - h 65

319
photo mm 40x60

318
photo mm 40x60

Art.	descrizione	1/49 pz	50/199 pz	200/499 pz	500/999 pz
083	Orologio/portafoto	44,00	43,12	42,26	41,41
318	Portafoto triplo	22,00	21,56	21,13	20,71
319	Portafoto doppio	16,00	15,68	15,37	15,06

Art.	descrizione	1/49 pz	50/199 pz	200/499 pz	500/999 pz
320	Portafoto	26,00	25,48	24,97	24,47
330	Portafoto	44,00	43,12	42,26	41,41

Capjtal 13
Silver Plated

372
mm 35x74

715
∅ mm 48 - h 110

042
mm 95x120
photo mm 75x50

490
mm 80x100 - h 90

233
mm 72x72
photo ø mm 45

323
mm 76x84 - h 16
photo ø mm 45

321
mm 99x126 - h 21
photo mm 50x80

170
∅ mm 47 - h 130

322
mm 79x132 - h 23
photo mm 45x70

Art.	descrizione	1/49 pz	50/199 pz	200/499 pz	500/999 pz
042	Portafoto	26,00	25,48	24,97	24,47
170	Campanella	18,00	17,64	17,29	16,94
233	Portafoto	28,00	27,44	26,89	26,35
321	Portafoto	26,00	25,48	24,97	24,47
322	Portafoto	20,00	19,60	19,21	18,82

Art.	descrizione	1/49 pz	50/199 pz	200/499 pz	500/999 pz
323	Portafoto	18,00	17,64	17,29	16,94
372	Portachiavi	14,00	13,72	13,45	13,18
490	Salvadanaio	44,00	43,12	42,26	41,41
715	Campanella	18,00	17,64	17,29	16,94

Capjtal 13
Silver Plated

198
mm 180x230
photo mm 130x180

197
mm 150x200
photo mm 100x150

331
photo mm 130x180

308
photo mm 100x150

Back wood

050
mm 165x215
photo mm 100x150

232
mm 130x170
photo mm 80x120

041
mm 180x210
photo mm 90x140
photo ⌀ mm 50

317
mm 155x165
photo mm 95x145

Art.	descrizione	1/49 pz	50/199 pz	200/499 pz	500/999 pz
041	Portafoto 3+1	32,00	31,36	30,73	30,12
050	Portafoto	28,00	27,44	26,89	26,35
197	Portafoto retro legno	52,00	50,96	49,94	48,94
198	Portafoto retro legno	72,00	70,56	69,15	67,77

Art.	descrizione	1/49 pz	50/199 pz	200/499 pz	500/999 pz
232	Portafoto	27,00	26,46	25,93	25,41
308	Portafoto	34,00	33,32	32,65	32,00
317	Portafoto	30,00	29,40	28,81	28,24
331	Portafoto	48,00	47,04	46,10	45,18

Capjtal 13
Silver Plated

SET 19 Lux Box
art. 851 + art. 072 + art. 275 + art. 015 + art. 800

SET 20 Lux Box
art. 471 + art. 153 + art. 015 + art. 851 + art. 247

SET 18 Lux Box
art. 275 + art. 072 + art. 015 + art. 153 + art. 471

055
mm 230x230

200
mm 230x230

Wood box mm 260x260

Art.	descrizione	1/49 pz	50/199 pz	200/499 pz	500/999 pz
055	Scacchiera	280,00	274,40	268,91	263,53
200	Scacchiera	360,00	352,80	345,74	338,83
SET 18 LB	Articoli da scrivania	130,00	127,40	124,85	122,35

Art.	descrizione	1/49 pz	50/199 pz	200/499 pz	500/999 pz
SET 19 LB	Articoli da scrivania	140,00	137,20	134,46	131,77
SET 20 LB	Articoli da scrivania	120,00	117,60	115,25	112,94

Capjtal 13
Silver Plated

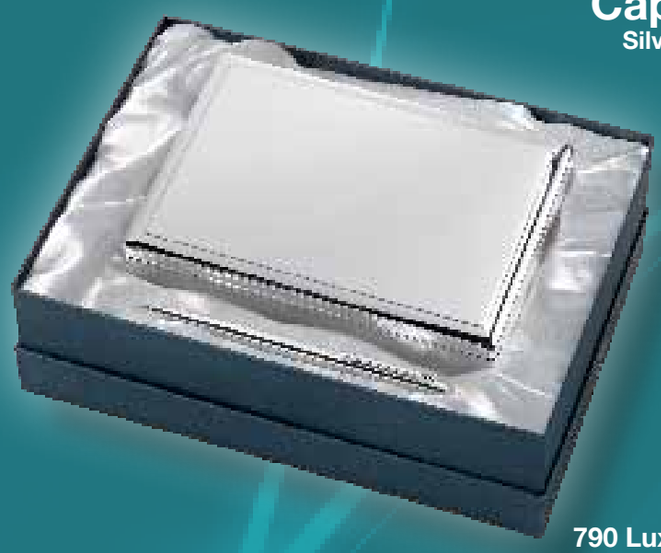

790 Lux Box
box mm 168x266 - h 56

790
mm 115x155

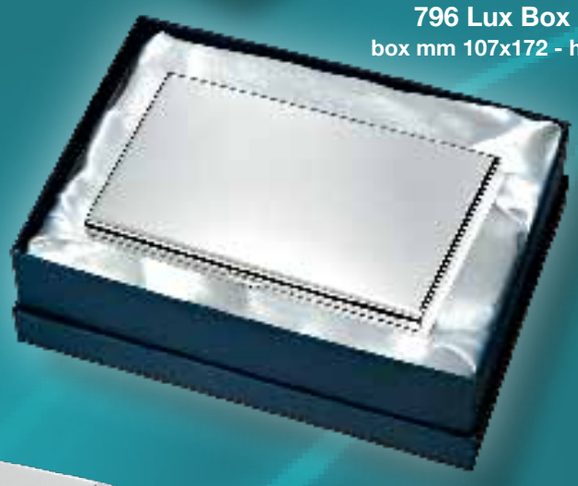

796 Lux Box
box mm 107x172 - h 41

796
mm 125x125

795
mm 25x50

794
mm 60x70

797
ø mm 60

799 Lux Box
mm 10x60 - h 18
box mm 118x150 - h 45

792
mm 24x84

Art.	descrizione	1/49 pz	50/199 pz	200/499 pz	500/999 pz
790	Portacarte da gioco	39,00	38,22	37,46	36,71
790 LB	Portacarte da gioco	46,00	45,08	44,18	43,29
792	Gioco della Roulette	26,00	25,48	24,97	24,47
794	Gioco del domino	48,00	47,04	46,10	45,18
795	Gioco dei dadi	8,00	7,84	7,68	7,53

Art.	descrizione	1/49 pz	50/199 pz	200/499 pz	500/999 pz
796	Gioco dama/scacchi	36,00	35,28	34,57	33,88
796 LB	Gioco dama/scacchi	42,00	41,16	40,34	39,53
797	Trottola	8,00	7,84	7,68	7,53
799 LB	Roulette	32,00	31,36	30,73	30,12

Capjtal 13
Silver Plated

Art.	descrizione	1/49 pz	50/199 pz	200/499 pz	500/999 pz
022	Portapillole	18,00	17,64	17,29	16,94
730	Portaprofumo	22,00	21,56	21,13	20,71
731	Portarossetto	19,00	18,62	18,25	17,88
732	Portarossetto	24,00	23,52	23,05	22,59
733	Portaprofumo	26,00	25,48	24,97	24,47

Art.	descrizione	1/49 pz	50/199 pz	200/499 pz	500/999 pz
734	Portaprofumo	24,00	23,52	23,05	22,59
751	Portapillole	24,00	23,52	23,05	22,59
753	Portapillole	19,00	18,62	18,25	17,88
779	Portapillole	12,00	11,76	11,52	11,29

Capjtal 13
Silver Plated

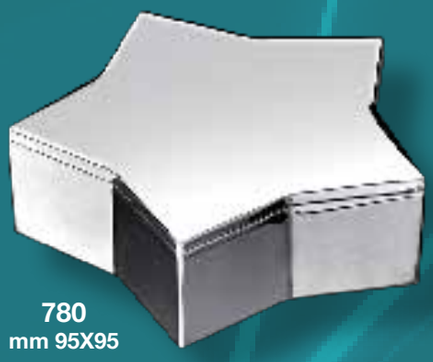

780
mm 95X95

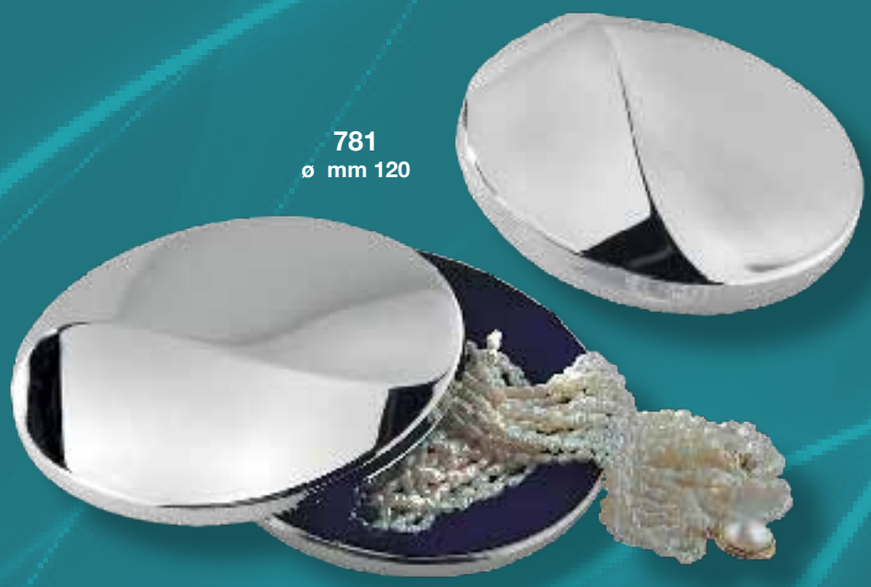

781
ø mm 120

787
mm 90X110

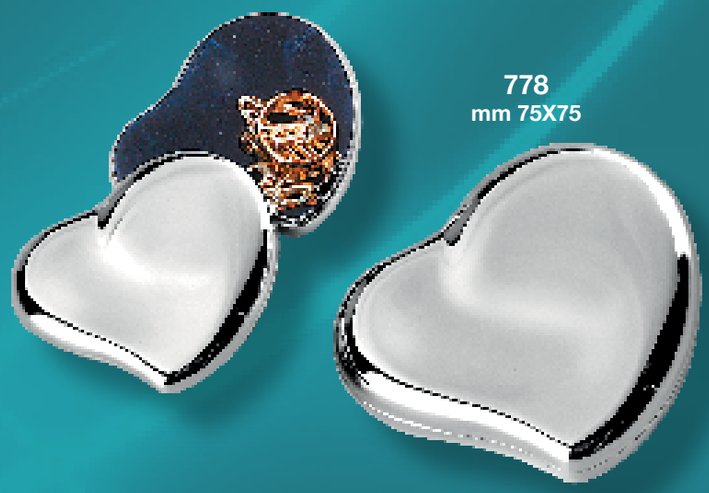

778
mm 75X75

786
ø mm 80

199
ø mm 60

Art.	descrizione	1/49 pz	50/199 pz	200/499 pz	500/999 pz
199	Scatola	18,00	17,64	17,29	16,94
778	Scatola	22,00	21,56	21,13	20,71
780	Portaoggetti	44,00	43,12	42,26	41,41

Art.	descrizione	1/49 pz	50/199 pz	200/499 pz	500/999 pz
781	Scatola portagioie	22,00	21,56	21,13	20,71
786	Portaoggetti	20,00	19,60	19,21	18,82
787	Portaoggetti	24,00	23,52	23,05	22,59

Capjtal 13
Silver Plated

Art.	descrizione	1/49 pz	50/199 pz	200/499 pz	500/999 pz
007	Sottobottiglia	18,00	17,64	17,29	16,94
184	Tappo versatore	26,00	25,48	24,97	24,47
213	Tappo champagne	25,00	24,50	24,01	23,53
702	Apribottiglia	12,80	12,54	12,29	12,05
705	Cavaturaccioli	15,00	14,70	14,41	14,12
707	Aprichampagne	24,00	23,52	23,05	22,59

Art.	descrizione	1/49 pz	50/199 pz	200/499 pz	500/999 pz
710	Cavaturaccioli	18,00	17,64	17,29	16,94
720	Tappo champagne	24,00	23,52	23,05	22,59
721	Tappo champagne	18,00	17,64	17,29	16,94
722	Tappo champagne	18,00	17,64	17,29	16,94
727	Tappo versatore	12,00	11,76	11,52	11,29

Capjtal 13
Silver Plated

701
mm 90x135

SET 17 Lux Box
art. 707 + art. 721

726
mm 20x80

706
∅ mm 37 - h 160

703
mm 80x180

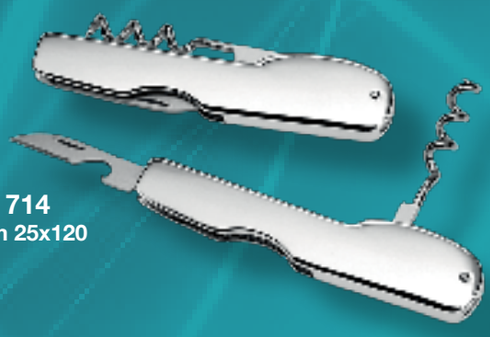

714
mm 25x120

723
mm 28x52

725
mm 53x60

Art.	descrizione	1/49 pz	50/199 pz	200/499 pz	500/999 pz
701	Termometro da vino	18,00	17,64	17,29	16,94
703	Cavatappi	44,00	43,12	42,26	41,41
706	Cavaturaccioli	36,00	35,28	34,57	33,88
714	Cavatappi	24,00	23,52	23,05	22,59

Art.	descrizione	1/49 pz	50/199 pz	200/499 pz	500/999 pz
723	Targhetta per bottiglie	8,00	7,84	7,68	7,53
725	Salvagoccia calamitato	18,00	17,64	17,29	16,94
726	Coltellino	10,00	9,80	9,60	9,41
SET 17 LB	Tappo + Aprichampagne	46,00	45,08	44,18	43,29

Capjtal 13
Silver Plated

863
mm 37x43 - h 140

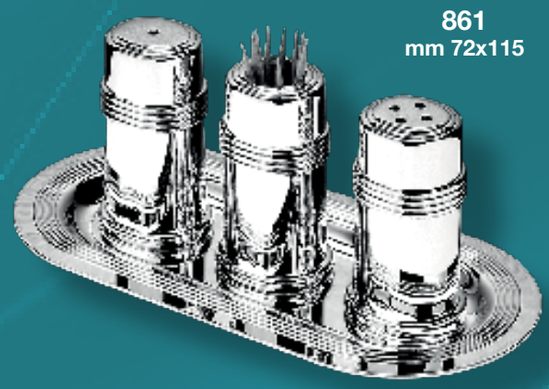

861
mm 72x115

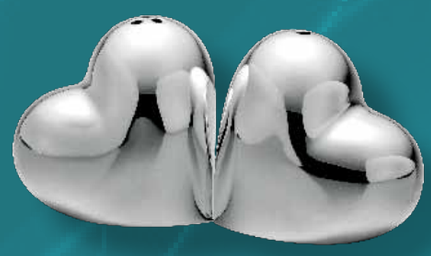

053
mm 35x35

862
mm 26x30 - h 58

860
∅ mm 65 - h 95

190
mm 55x60

708 Lux Box
mm 45x170
Box mm 105x225 - h 49

716
mm 60x100

Art.	descrizione	1/49 pz	50/199 pz	200/499 pz	500/999 pz
053	Sale e Pepe	20,00	19,60	19,21	18,82
190	Sale e pepe	29,00	28,42	27,85	27,29
708 LB	Schiaccianoci	28,00	27,44	26,89	26,35
716	Schiaccianoci	40,00	39,20	38,42	37,65

Art.	descrizione	1/49 pz	50/199 pz	200/499 pz	500/999 pz
860	Sale/pepe	36,00	35,28	34,57	33,88
861	Sale/pepe/stuzzicadenti	36,00	35,28	34,57	33,88
862	Sale/pepe	26,00	25,48	24,97	24,47
863	Sale/pepe stuzzicadenti	28,00	27,44	26,89	26,35

Capjtal 13
Silver Plated

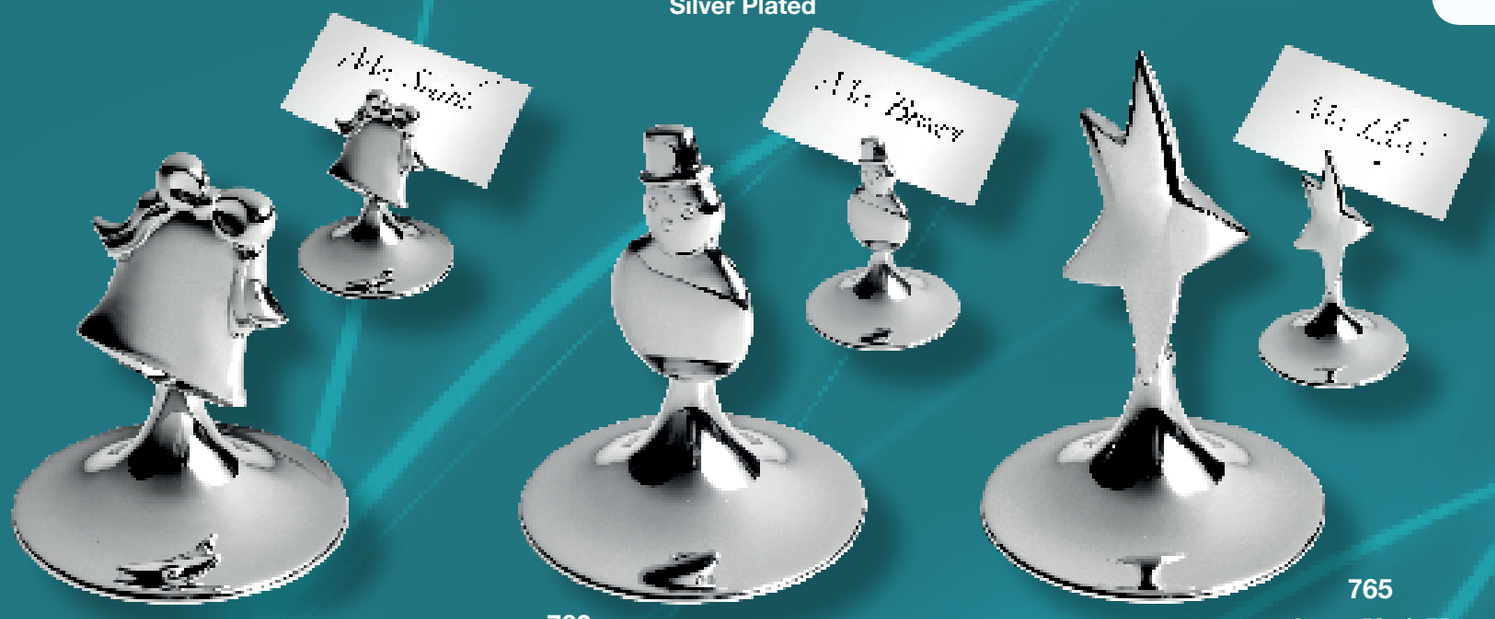

764
Ø mm 50 - h 65

763
Ø mm 50 - h 65

765
Ø mm 50 - h 75

766
Ø mm 39 - h 72

762
Ø mm 50 - h 50

226
Ø mm 60 - h 175

225
Ø mm 60 - h 175

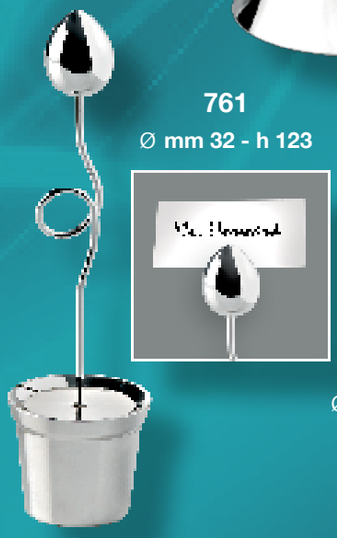

761
Ø mm 32 - h 123

224
Ø mm 60 - h 80

Art.	descrizione	1/49 pz	50/199 pz	200/499 pz	500/999 pz
224	Candeliere basso	24,00	23,52	23,05	22,59
225	Candeliere medio	30,00	29,40	28,81	28,24
226	Candeliere alto	34,00	33,32	32,65	32,00
761	Segnaposto	9,00	8,82	8,64	8,47
762	Segnaposto	9,00	8,82	8,64	8,47

Art.	descrizione	1/49 pz	50/199 pz	200/499 pz	500/999 pz
763	Segnaposto	9,00	8,82	8,64	8,47
764	Segnaposto	9,00	8,82	8,64	8,47
765	Segnaposto	9,00	8,82	8,64	8,47
766	Segnaposto	16,00	15,68	15,37	15,06

Capjtal 13
Silver Plated

117
Ø mm 80 - h 20

008
Ø mm 190

103
Ø mm 105 - h 40

029
ø mm 310

166
Ø mm 110

011
ø mm 180

010
mm 115x130

006
ø mm 90

095
095/2
ø mm 155

096
ø mm 310

094
094/6
ø mm 113

Art.	descrizione	1/49 pz	50/199 pz	200/499 pz	500/999 pz
006	Piattino rotondo	13,00	12,74	12,49	12,24
008	Ciotola rotonda	36,00	35,28	34,57	33,88
010	Piattino	24,00	23,52	23,05	22,59
011	Vassoio	32,00	31,36	30,73	30,12
029	Sottopiatto	48,00	47,04	46,10	45,18
094	Sottobicchiere	8,00	7,84	7,68	7,53
094/6	Sottobicchiere	40,00	39,20	38,42	37,65

Art.	descrizione	1/49 pz	50/199 pz	200/499 pz	500/999 pz
095	Sottobottiglia	15,00	14,70	14,41	14,12
095/2	Sottobottiglia	26,00	25,48	24,97	24,47
096	Sottopiatto	42,00	41,16	40,34	39,53
103	Vuotatasche	16,00	15,68	15,37	15,06
117	Vuotatasche	11,00	10,78	10,56	10,35
166	Vuotatasche	15,00	14,70	14,41	14,12

Capjtal 13
Silver Plated

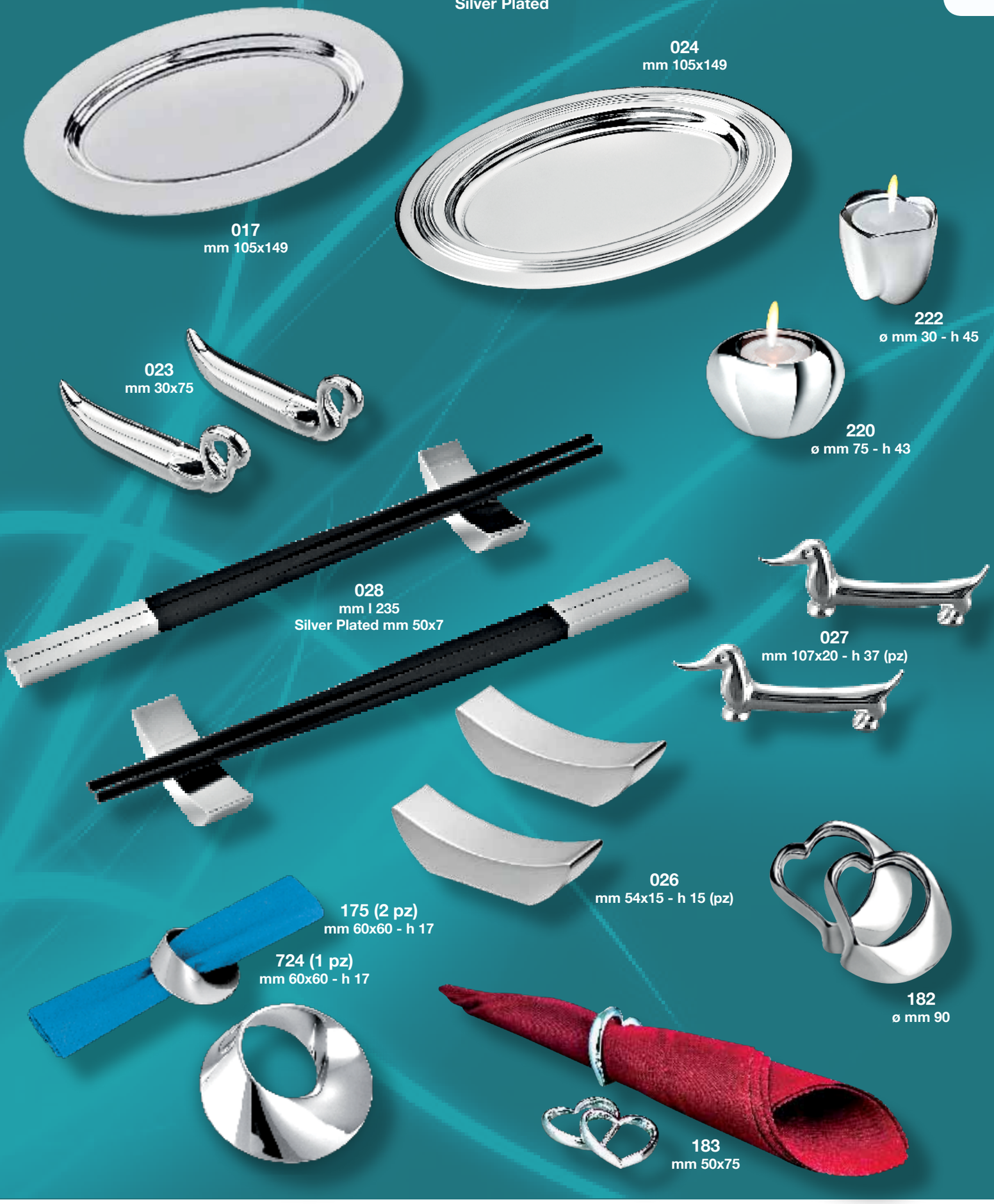

Art.	descrizione	1/49 pz	50/199 pz	200/499 pz	500/999 pz
017	Piattino ovale	14,00	13,72	13,45	13,18
023	Appoggiacoltelli set 2 pezzi	18,00	17,64	17,29	16,94
024	Piattino ovale	15,00	14,70	14,41	14,12
026	Appoggiacoltelli set 2 pezzi	20,00	19,60	19,21	18,82
027	Appoggiacoltelli set 2 pezzi	22,00	21,56	21,13	20,71
028	Chopstick con supporto set 2 pz	40,00	39,20	38,42	37,65

Art.	descrizione	1/49 pz	50/199 pz	200/499 pz	500/999 pz
175	Portatovagliolo set 2 pezzi	20,00	19,60	19,21	18,82
182	Portatovagliolo set 2 pezzi	26,00	25,48	24,97	24,47
183	Portatovagliolo set 4 pezzi	28,00	27,44	26,89	26,35
220	Portacandela	22,00	21,56	21,13	20,71
222	Portacandela	12,00	11,76	11,52	11,29
724	Portatovagliolo 1 pezzo	12,00	11,76	11,52	11,29

Capjtal 13
Silver Plated

Art.	descrizione	1/49 pz	50/199 pz	200/499 pz	500/999 pz
870	Tagliasigari	18,00	17,64	17,29	16,94
871	Portasigari	26,00	25,48	24,97	24,47
873	Portasigarette	24,00	23,52	23,05	22,59
874	Portasigari triplo	29,00	28,42	27,85	27,29

Art.	descrizione	1/49 pz	50/199 pz	200/499 pz	500/999 pz
875 LB	Scatola portasigarette	86,00	84,28	82,59	80,94
876 LB	Scatola portasigari	76,00	74,48	72,99	71,53
SET 21 LB	Tagliasigari+posacenere+ portasigari	48,00	47,04	46,10	45,18

Capjtal 13
Silver Plated

476
mm 75x80

477
Ø mm 90

474
mm 75x90

475
mm 70x80

227
Ø mm 100 - h 20

478
mm 80x80

472
mm 72x82

228
mm 105x107 - h 25

314
mm 90x110
photo mm 35x35

Art.	descrizione	1/49 pz	50/199 pz	200/499 pz	500/999 pz
227	Portacandela	24,00	23,52	23,05	22,59
228	Portacandela con candela rossa	26,00	25,48	24,97	24,47
314	Portafoto albero	30,00	29,40	28,81	28,24
472	Decoro stella	12,00	11,76	11,52	11,29
474	Decorazione albero	10,00	9,80	9,60	9,41

Art.	descrizione	1/49 pz	50/199 pz	200/499 pz	500/999 pz
475	Decorazione fiocco	10,00	9,80	9,60	9,41
476	Decorazione orsetto	10,00	9,80	9,60	9,41
477	Decorazione fiocco di neve	10,00	9,80	9,60	9,41
478	Decorazione campanella	10,00	9,80	9,60	9,41

Capjtal 13
Silver Plated

Art.	descrizione	1/49 pz	50/199 pz	200/499 pz	500/999 pz
052	Scatola portafoglietti golf	44,00	43,12	42,26	41,41
160 LB	Stiloforo con orologio	60,00	58,80	57,62	56,47
162	Stiloforo con memo	35,00	34,30	33,61	32,94
181	Cavaturaccioli	32,00	31,36	30,73	30,12
242	Molletta	29,00	28,42	27,85	27,29

Art.	descrizione	1/49 pz	50/199 pz	200/499 pz	500/999 pz
272	Memo pad	36,00	35,28	34,57	33,88
485	Calzascarpe/alzapitch	15,00	14,70	14,41	14,12
652	Penna mazza golf	16,00	15,68	15,37	15,06
653	Penna mazza golf	18,00	17,64	17,29	16,94
3160	Stiloforo orologio matt	36,00	35,28	34,57	33,88

Capjtal 13
Silver Plated

Back wood

039
mm h 55

326
mm 155x165
photo mm 100x150

195
mm 150x200
photo mm 100x150

196
mm 180x230
photo mm 130x180

842
mm 62x95

311
mm 130x170
photo mm 80x120

091 Lux Box
mm 120x180 - h 47

Art.	descrizione	1/49 pz	50/199 pz	200/499 pz	500/999 pz
039	Golf Tee	14,00	13,72	13,45	13,18
091 LB	Orologio	56,00	54,88	53,78	52,71
195	Portafoto retro in legno	54,00	52,92	51,86	50,82
196	Portafoto retro in legno	76,00	74,48	72,99	71,53

Art.	descrizione	1/49 pz	50/199 pz	200/499 pz	500/999 pz
311	Portafoto	28,00	27,44	26,89	26,35
326	Portafoto	32,00	31,36	30,73	30,12
842	Portabiglietti da visita	18,00	17,64	17,29	16,94

Capjtal 13
Silver Plated

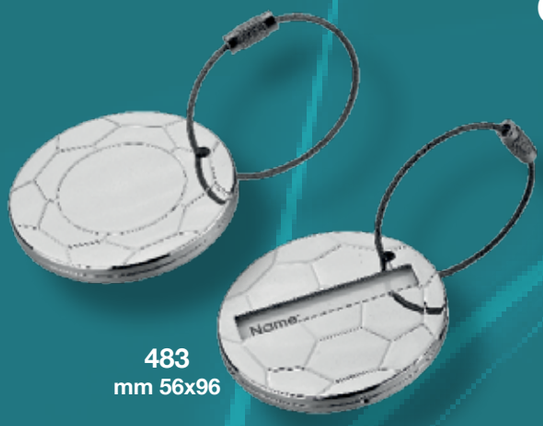

483
mm 56x96

180 Lux Box
mm 120x180 - h 47

824 Lux Box
Ø mm 90 - h 180

788 Lux Box
mm 90x130 - h 60

823 Lux Box
Ø mm 90 - h 185

487
mm 50x95

054
mm 50x230

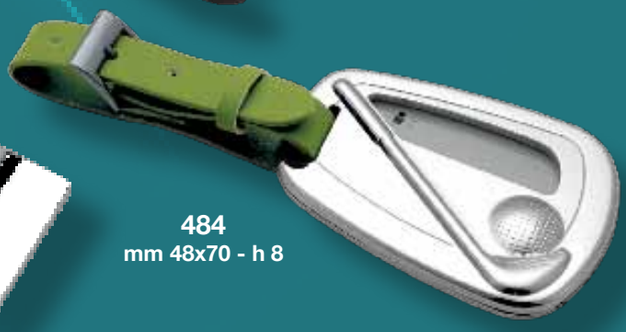

484
mm 48x70 - h 8

Art.	descrizione	1/49 pz	50/199 pz	200/499 pz	500/999 pz
054	Portamatite Golf	42,00	41,16	40,34	39,53
180 LB	Targa LUX BOX	36,00	35,28	34,57	33,88
483	Targhetta per valigia	14,00	13,72	13,45	13,18
484	Targhetta per valigia	19,00	18,62	18,25	17,88

Art.	descrizione	1/49 pz	50/199 pz	200/499 pz	500/999 pz
487	Targhetta per valigia	18,00	17,64	17,29	16,94
788 LB	Scatole portagioie	46,00	45,08	44,18	43,29
823 LB	Trofeo "stella"	58,00	56,84	55,70	54,59
824 LB	Trofeo "golf"	62,00	60,76	59,54	58,35

Capjtal 13
Silver Plated

250
mm 40x64

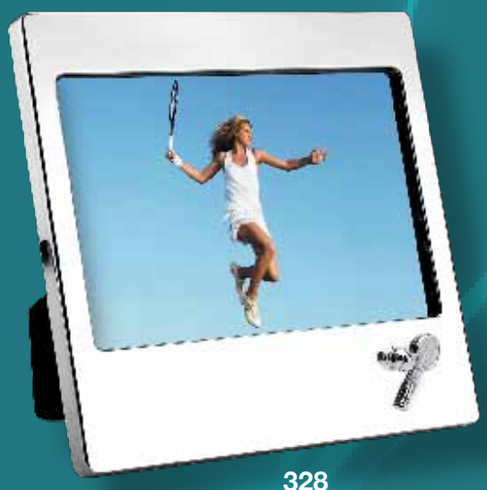

328
mm 155x165
photo mm 95x145

312
mm 130x170
photo mm 80x120

239 LB
∅ mm 60

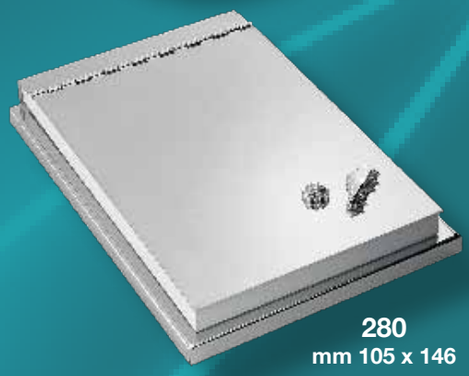

280
mm 105 x 146

325
mm 130x170
photo mm 80x120

329
mm 155x165
photo mm 95x145

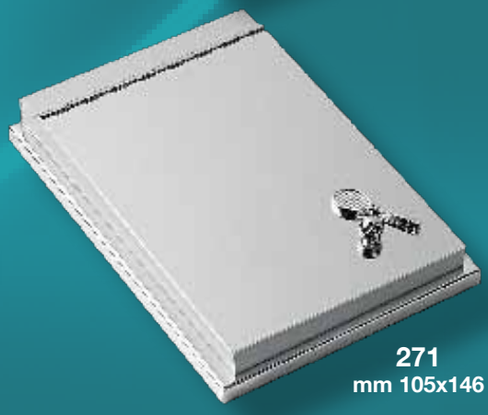

271
mm 105x146

093 LB
mm 120x180 - h 47

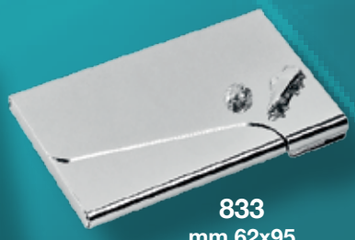

833
mm 62x95

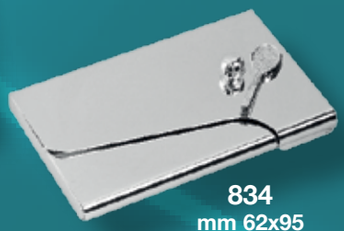

834
mm 62x95

092 LB
mm 120x180 - h 47

Art.	descrizione	1/49 pz	50/199 pz	200/499 pz	500/999 pz
092 LB	Orologio calcio	56,00	54,88	53,78	52,71
093 LB	Orologio tennis	56,00	54,88	53,78	52,71
239 LB	Fermacarte calcio	26,00	25,48	24,97	24,47
250	Molletta fermacarte	29,00	28,42	27,85	27,29
271	Memo pad	36,00	35,28	34,57	33,88
280	Memo pad	36,00	35,28	34,57	33,88

Art.	descrizione	1/49 pz	50/199 pz	200/499 pz	500/999 pz
312	Portafoto	28,00	27,44	26,89	26,35
325	Portafoto	28,00	27,44	26,89	26,35
328	Portafoto	32,00	31,36	30,73	30,12
329	Portafoto	32,00	31,36	30,73	30,12
833	Portabiglietti	16,00	15,68	15,37	15,06
834	Portabiglietti	16,00	15,68	15,37	15,06

Capjtal 13
Silver Plated

OUTLET

BLASONI

ACCESSORI

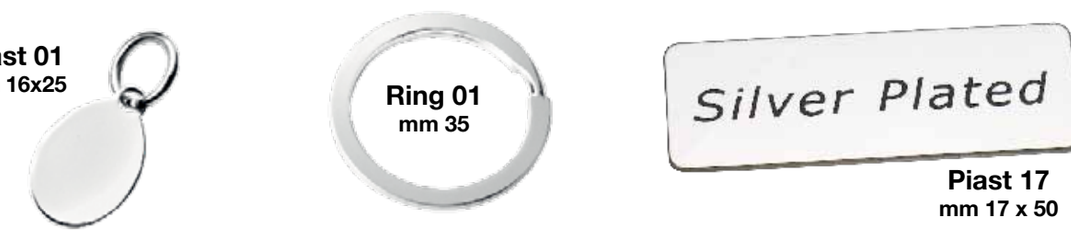

001	23
001 LB	23
002	23
002 LB	23
003	23
003 LB	23
004	23
004 LB	23
005	23
006	48
007	44
008	48
009	20
010	48
011	48
012	21
013	23
014	20
015	20
016	20
017	49
018	20
019	13
020	13
021	13
022	42
023	49
024	49
025	23
026	49
027	49
028	49
029	48
030 LB	28
031	13
032	13
033	13
034	13
035	17
036	6
037	6
038	9
039	53
040	9
041	39
042	38
043	22
044	13
045	19
046	5
047	5
048	4
049	28
050	39
051	32
051 LB	32
052	52
053	46
054	54
055	40
056	32
056 LB	32
059	32
059 LB	32
060 LB	33
061 LB	35
062	28
064 LB	35
065	28
066	28
067 LB	35
068 LB	36
069 LB	36
071 LB	33
072 LB	34
073	56
073 LB	34
076	35
077 LB	32
078 LB	34
079	32
080	33
081	35
081 LB	35
082 LB	33
083	37
085	35
086 LB	34
090 LB	34
091 LB	53
092 LB	55
093 LB	55
094	48
094/6	48
095	48
095/2	48
096	48
097	23
098	23
099	23
100	23
101	6
103	48
104	10
105	5
106	5
107	4
108	5
109	5
110	4
115	12
116	12
117	48
118	9
119	7
120	12
123	12
125	10
126	4
127	5
128	4
129	9
130	10
131	10
132	9
133	9
134	10
135	5
136	12
137	12
138	12
139	4
140	6
141	5
142	12
143	4
144	8
145	12
146	9
147	7
148	6
149	5
151	56
151 LB	30
152	30
153	30
154	56
155 LB	30
156 LB	31
157	25
158	30
159	31
160 LB	52
161	22
162	52
163 LB	31
164 LB	24
165 LB	31
166	48
167 LB	31
168	24
169 LB	33
170	38
172	16
173	4
174	6
175	49
176	6
177	6
178	6
179	6
180 LB	54
181	52
182	49
183	49
184	44
185	11
186	11
187	6
188	11
189	11
190	46
191	15
192	14
193	4
194	7
195	53
196	53
197	39
198	39
199	43
200	40
201	17
202	11
203	7
204	13
205	13
206	5
207	12
208	9
209	9
210	9
211	6
212	6
213	44
214	7
215	17
216	17
217	13
218	56
219	21
220	49
222	49
224	47
225	47
226	47
227	51
228	51
229	20
230	24
231	6
232	39
233	38
239 LB	55
240	31
241	21
242	52
243	20
244	30
245	20
246	21
247	30
248	21
249	13
250	55
251	20
253	20
253 LB	20
254	26
255	26
256	56
257	26
258	18
259	27
260	27
261	27
263 LB	27
265	26
266	18
271	55
272	52
273	56
274	18
275	27
276	18
277	26
277 LB	26
278	27
279	24
280	55
308	39
311	53
312	55
314	51
315	36
316	36
317	39
318	37
319	37
320	37
321	38
322	38
323	38
325	55
326	53
328	55
329	55
330	37
331	39
350 LB	30
360	5
361	5
362	8
363	8
364	8
365	8
366	8
367	8
368	4
370	12
371	11
372	38
373	6
374	10
375	10
376	11
377	11
378	11
379	11
380	7
381	4
382	7
383	9
384	12
385	7
386	11
401	21
402	21
403	56
404	21
405	21
406	21
452	13
453	13
460	29
461	29
463	29
464	56
464 LB	29
465	13
466	28
467	28
469	29
470 LB	24
471	24
472	51
473	13
474	51
475	51
476	51
477	51
478	51
480 LB	17
481	17
482	17
483	54
484	54
485	52
486	56
487	54
488	31
489	17
490	38
610	56
650	22
652	52
653	52
654	22
655	22
656	22
701	45
702	44
703	45
705	44
706	45
707	44
708 LB	46
710	44
714	45
715	38
716	46
720	44
721	44
722	44
723	45
724	49
725	45
726	45
727	44
730	42
731	42
732	42
733	42
734	42
744	15
745	15
746	15
747	14
748	15
749	14
750	14
751	42
752	14
753	42
754	14
755	15
757	14
760	56
761	47
762	47
763	47
764	47
765	47
766	47
778	43
779	42
780	43
781	43
784	16
785	16
786	43
787	43
788 LB	54
789	16
790	41
790 LB	41
792	41
793	16
794	41
795	41
796	41
796 LB	41
797	41
799 LB	41
800	25
802	25
802 LB	25
803	29
804	25
805	29
806	29
807	25
820	31
821	31
823 LB	54
824 LB	54
830	19
831	19
832	19
833	55
834	55
836	19
837	19
838	19
840	19
841	18
842	53
851	26
851 LB	26
853	56
857	56
858	16
860	46
861	46
862	46
863	46
870	50
871	50
873	50
874	50
875	56
875 LB	50
876 LB	50
877	16
3009	20
3105	5
3106	5
3107	4
3109	5
3110	4
3153	56
3160	52
3163	56
3165	31
3272	56
33030 LB	28
3401	21
3402	56
3403	56
3461	56
3650	22
3810	56
3830	19
3831	19
3837	19
3851	26
4500	56
4680	22
4690	22
BLAS 01	56
BLAS 03	56
BLAS 04	56
BLAS 05	56
BLAS 06	56
BLAS 07	56
BLAS 08	56
BLAS 09	56
BOX 03	22
BOX 05	56
PIAST 01	56
PIAST 17	56
RING 01	56
SET 01 LB	20
SET 03 LB	22
SET 04 LB	29
SET 05 LB	29
SET 06 LB	29
SET 07 LB	22
SET 08 LB	22
SET 09 LB	25
SET 10 LB	25
SET 11 LB	25
SET 12 LB	32
SET 13 LB	22
SET 15 LB	25
SET 17 LB	45
SET 18 LB	40
SET 19 LB	40
SET 20 LB	40
SET 21 LB	50
SET 23 LB	20